קאנטרי בית שמש
רשימת עבודות אלמנטים מתועשים

מהדורת החוברת	מהות עדכון	תפוצה	תאריך
01	פתיחת גיליון למכרז		27.10.20
02	עדכון כמויות בפריטים: מת 6,מת 9 ,מת16		09.11.21
03	עדכון כמויות בפריטים: מת 6		07.12.21
04	עדכון כמויות : מת 8 הוספת פריטים: מת 20, מת21		12.12.21

מהדורה: 4

תאריך: 12.12.21

סטטוס
- לעיון
- לאישור
- למכרז
- לביצוע

שם קובץ: BSwork_mtoas

שם מקרו: בית שמש/work/רשימות

גלפז אדריכלות והנדסה בע"מ
פוגל אשהם
מיטב 6 ת"א
טלפון: 03-5619235
פקס: 03-5619269
Email:
a@fogel-shoham.co.il
ce@galpaz-arch.com

הערות לביצוע:
תוכנית יצור יובאו לאישור האדר'

שם פרויקט:
קאנטרי בית שמש

יצרו:

מס' קטלוגי:

קנ"מ: 1:50

גודל גליון: A4

12.12.21

קאנטרי בית שמש

ריכוז עבודות אלמנטים מתועשים – למכרז

מס' ברשימה	תאור	יח'	כמות -4.55	כמות ±0.00			מחיר יח'	סה"כ מחיר	הערות	מהדורה	למכרז	לביצוע
מת-2	סבסבת טרי-פודתלת זרוע,משוק ע"י "אותות" או ש"ע	קופ'		2						1		
מת-3	שער כנף חשמלי משוק ע"י "אותות" או ש"ע	קופ'		1						1		
מת-4	מי קר קולר למוסדות	יח'		3						1		
מת-5	שוקת מי קר 4 ברזים	יח'		1						1		
מת-6	מתקן החתלה מתקפל דגם KB-200-01SS משוק ע"י "בובריק"	יח'		2						2		
מת-8	סבוניה מנירוסטה עם חזית מעוגלת דגם 582 משוק ע"י צהלש או ש"ע	יח'		13						2		
מת-9	מייבש ידיים ג'ט דגם 248 משוק ע"י צהלש או ש"ע	יח'		5					עידכון כמות	2		
מת-10	מייבש שיער חשמלי 1200 וואט דגם 396 משוק ע"י צהלש או ש"ע	יח'		4						1		
מת-11	מתקן צץ רץ משולב עם פח מנירוסטה עם מסגרת להתקנה חיצונית משוק ע"י צהלד או ש:"ע	יח'		4						1		
מת-12	מחיצות במשתנות שירות גברים	יח'		3						1		
מת-13	דלתות מקלחות ומחיצות סדרת פלטיניום של מנל או ש"ע	יח'		קומפלט						1		
מת-14	דלתות מקלחות ומחיצות סדרת פלטיניום של מנל או ש"ע	יח'		קומפלט						1		
מת-16	רשת לתעלת ניקוז מסדרת "קונקטו" רוחב 130 מ"מ משוק ע"י MBMI	מ"א	150	מ"א					עידכון כמות	2		
מת-17	מייבש בגדי ים חשמלי	יח'		2						1		
מת-18	סאונה יבשה קומפלט	יח'		2						1		
מת-19	ברזיית עם שני ברזי לחצן	יח'		1						1		
מת-20	שרותים כימיים לממ"מ	יח'		2						1		
מת-21	מיכלי מים לממ"מ	יח'		2						1		

2 מת	כמות במפלס 0.00+: 2	תאור: בקרת כניסה מעבר מהיר כנפיים גבוהות
1/1		מיקום: בקרת כניסה
		מידות:

מפרט:	מעבר כניסה מהיר כנפיים גבוהות דגם: FP יצרן: GUNEBBO אנגליה משווק ע"י "אותות" או ש"ע
הערות:	הקבלן מחויב להגיש תוכניות ביצוע לאישור האדריכל

מהדורה: 1

תאריך: 27.10.20

סטטוס
- לעיון
- לאישור
- למכרז
- לביצוע

שם קובץ: BSwork_mtoas
שם מקרו: בית שמש/work/רשימות

גלפז אדריכלות והנדסה בע"מ — פוגל שהם

מיטב 6 ת"א
טלפון: 03-5619253 פקס: 03-5619269
Email:
mail@fogel-shoham.co.il
/office@galpaz-arch.com

מהדורה	מהות עדכון	תפוצה	תאריך
01	פתיחת גיליון למכרז		27.10.20

הערות לביצוע:
תוכנית יצור יובאו לאישור האדר'

שם פרויקט:
קאנטרי בית שמש

יצרן:

מס' קטלוגי:

גודל גליון: A4

קנ"מ: 1:50

3 מת	כמות במפלס 0.00+: 1 קומפלט	תאור: שער כנף חשמלי ,משווק ע"י "אותות" או ש"ע
1/1		מיקום: כניסה ראשית למבנה
		מידות: לפי שרטוט

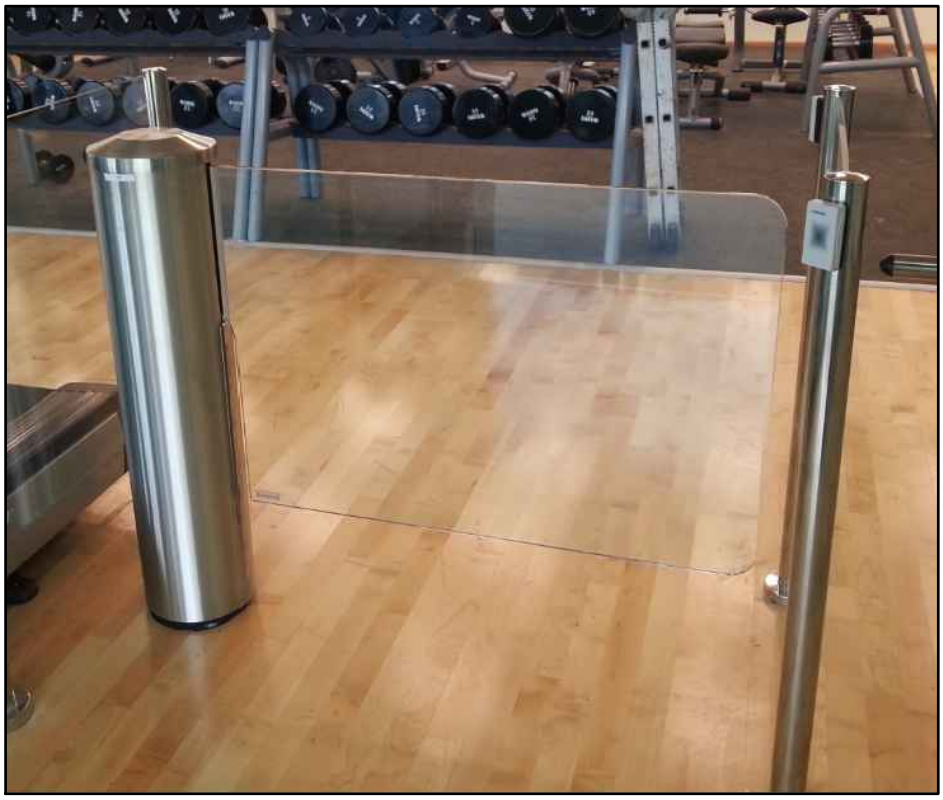

פתיחה:	כנף
משקוף עיוור	
זיגוג:	
מערכת	לפי "אותות" או ש"ע
פרזול:	לפי "אותות" או ש"ע
גמר:	גוון לבחירת האדריכל
הערות:	הקבלן מחויב להגיש תוכניות ביצוע לאישור האדריכל
	כל הפרטים לפי "אותות " או ש"ע

מהדורה: 1	סטטוס: לעיון / לאישור / למכרז / לביצוע	גלפז אדריכלות והנדסה בע"מ — פוגל שהם	מיטב 6 ת"א טלפון: 03-5619253 פקס: 03-5619269 Email: mail@fogel-shoham.co.il/office@galpaz-arch.com
תאריך: 27.10.20			

מהדורה	מהות עדכון	תפוצה	תאריך
01	פתיחת גיליון למכרז		27.10.20

שם קובץ: BSwork_mtoas

שם מקרו: בית שמש/work/רשימות

הערות לביצוע:
תוכנית יצור יובאו לאישור האדר'

שם פרויקט:
קאנטרי בית שמש

יצרו:	מס' קטלוגי:
קנ"מ: 1:50	גודל גליון: A4

4 מת	כמות במפלס 0.00+: 3	תאור: מי קר קולר למוסדות
1/1		מיקום: חדר כושר, שרותים הסמוכים לחדר כושר, מסדרון מעבר לבריכה
		מידות:

תאור: מי קר למוסדות דגם cooler משווק ע"י "water store" או ש"ע

גמר: יובא לאישור האדריכל

מהדורה: 1	סטטוס	גלפז אדריכלות והנדסה בע"מ פוגל שהם	מיטב 6 ת"א טלפון: 03-5619253 פקס: 03-5619269 Email: mail@fogel-shoham.co.il /office@galpaz-arch.com	הערות לביצוע: תוכנית יצור יובאו לאישור האדר'	
	לעיון			שם פרויקט: קאנטרי בית שמש	
	לאישור				
	למכרז				
תאריך: 27.10.20	לביצוע				

מהדורה	מהות עדכון	תפוצה	תאריך
01	פתיחת גיליון למכרז		27.10.20

יצרן:	מס' קטלוגי:
קנ"מ: 1:50	גודל גליון: A4

שם קובץ: BSwork_mtoas

שם מקרו: בית שמש/work/רשימות

5 מת	כמות במפלס 0.00+: 1 יחידה	תאור: משקור מים קרים מפוצל כולל דלפק בעל 4 ברזי שתייה
1/1		מיקום: מעבר לבריכה
		מידות:

תמונה להמחשה בלבד
כמות הברזים והלחצנים לפי הרשום התיאור

תאור : משקור מים קרים מפוצל כולל דלפק בעל 4 ברזי שתייה, משווק ע"י שטראוס מים או ש"ע
הכולל מערכת קירור מים

גמר : יובא לאישור האדריכל

מהדורה: 1	סטטוס: לעיון / לאישור / למכרז / לביצוע	גלפז אדריכלות והנדסה בע"מ — פוגל שהם	מיטב 6 ת"א טלפון: 03-5619253 פקס: 03-5619269 Email: mail@fogel-shoham.co.il /office@galpaz-arch.com
תאריך: 27.10.20			
שם קובץ: BSwork_mtoas			
שם מקרו: בית שמש/work/רשימות			

מהדורה	מהות עדכון	תפוצה	תאריך
01	פתיחת גיליון למכרז		27.10.20

הערות לביצוע:
תוכנית יצור יובאו לאישור האדר'

שם פרויקט:
קאנטרי בית שמש

יצרו: | מס' קטלוגי:

קנ"מ: 1:50 | גודל גליון: A4

6 מת	כמות במפלס 0.00+: 2	תאור: מתקן החתלה מתקפל דגם KB-200-01SS מיבא ע"י "בובריק"
1/1		מיקום: מלתחות גברים ונשים
		מידות: גובה:46 רוחב:87 עומק:43

KOALA KARE PRODUCTS
KB200-SS HORIZONTAL WALL MOUNTED
BABY CHANGING STATION WITH STAINLESS STEEL VENEER

KB200-01SS GREY
KB200-05SS WHITE GRANITE

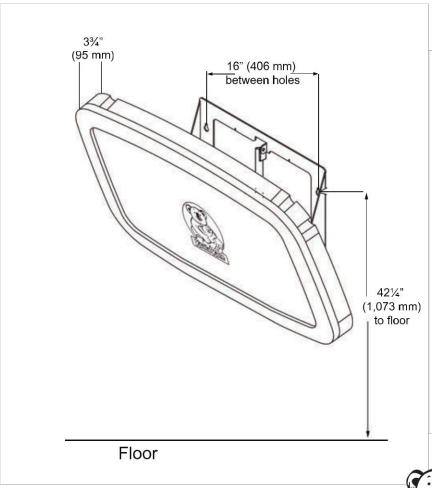

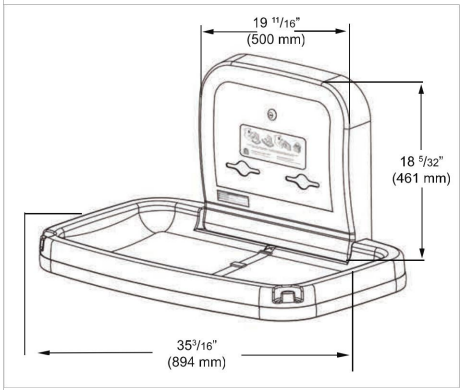

Celebrating 25 Years
Koala Kare

KB200-SS TECHNICAL DATA SHEET

*התמונה להמחשה בלבד

תאור :מתקן החתלה מתקפל דגם KB-200-01SS מיבא ע"י "בובריק" או ש"ע
כולל חגורת בטיחות ,ווי תליה+ברגים ודיבלים,מאושר ע"י מכון התקנים הישראלי.

גמר : יובא לאישור האדריכל

מהדורה: 3	סטטוס: לעיון / לאישור / למכרז / לביצוע	גלפז אדריכלות והנדסה בע"מ — פוגל שהם	מיטב 6 ת"א טלפון: 03-5619253 פקס: 03-5619269 Email: mail@fogel-shoham.co.il /office@galpaz-arch.com
תאריך: 29.11.21			

מהדורה	מהות עדכון	תפוצה	תאריך
01	פתיחת גיליון למכרז		27.10.20
02	עדכון כמות		09.11.21
03	עדכון כמות		29.11.21

שם קובץ: BSwork_mtoas
שם מקרו: בית שמש/work/רשימות

הערות לביצוע:
תוכנית יצור יובאו לאישור האדר'

שם פרויקט:
קאנטרי בית שמש

יצרן:	מס' קטלוגי:
קנ"מ: 1:50	גודל גליון: A4

8 מת	כמות במפלס 13:+0.00	תאור:סבוניה מנירוסטה עם חדית מעוגלת דגם 582 משווק ע"י צהלש או ש"ע
1/1		מיקום: מלתחות גברים ,נשים ,נכים וחדר מציל
		מידות:

תאור : סבוניה מנירוסטה עם חדית מעוגלת דגם 582 משווק ע"י צהלש או ש"ע

גמר : יובא לאישור האדריכל

הערות לביצוע :
תוכנית יצור יובאו לאישור האדר'

שם פרויקט :
קאנטרי בית שמש

יצרן: | מס' קטלוגי:

קנ"מ: 1:50 | גודל גליון: A4

גלפז אדריכלות והנדסה בע"מ
פוגל שהם
מיטב 6 ת"א
טלפון: 03-5619253 פקס: 03-5619269
Email: mail@fogel-shoham.co.il
/office@galpaz-arch.com

מהדורה	מהות עדכון	תפוצה	תאריך
01	פתיחת גיליון למכרז		27.10.20
02	עדכון כמות		12.12.21

מהדורה: 2

תאריך: 12.12.21

סטטוס
- לעיון
- לאישור
- למכרז
- לביצוע

שם קובץ: BSwork_mtoas

שם מקרא: בית שמש/work/רשימות

9 מת	כמות במפלס 0.00+: 5	תאור: מייבש ידיים ג'ט דגם 248 משווק ע"י צהלש או ש"ע
1/1		מיקום: מלתחות גברים ונשים ושרותי נכים בכניסה למבנה
		מידות:

תאור: מייבש ידיים ג'ט דגם 248 משווק ע"י צהלש או ש"ע

גמר: יובא לאישור האדריכל

מהדורה: 2	סטטוס: לעיון / לאישור / למכרז / לביצוע	גלפז אדריכלות והנדסה בע"מ — פוגל שהם	מיטב 6 ת"א טלפון: 03-5619253 פקס: 03-5619269 Email: mail@fogel-shoham.co.il /office@galpaz-arch.com
תאריך: 09.11.21			

מהדורה	מהות עדכון	תפוצה	תאריך
01	פתיחת גיליון למכרז		27.10.20
02	עדכון כמות		09.11.21

הערות לביצוע:
תוכנית יצור יובאו לאישור האדר'

שם פרויקט:
קאנטרי בית שמש

יצרן: | מס' קטלוגי:

קנ"מ: 1:50 | גודל גליון: A4

שם קובץ: BSwork_mtoas
שם מקרא: בית שמש/work/רשימות

10 מת	כמות במפלס 4:+0.00	תאור: מייבש שיער חשמלי 1200 וואט דגם 396 משווק ע"י צהלש או ש"ע
1/1		מיקום: מלתחות גברים ונשים
		מידות:

תאור: מייבש שיער חשמלי 1200 וואט דגם 396 משווק ע"י צהלש או ש"ע

גמר: יובא לאישור האדריכל

מהדורה: 1	סטטוס: לעיון / לאישור / למכרז / לביצוע	גלפז אדריכלות והנדסה בע"מ — פוגל שהם	מיטב 6 ת"א טלפון: 03-5619253 פקס: 03-5619269 Email: mail@fogel-shoham.co.il /office@galpaz-arch.com	הערות לביצוע: תוכנית יצור יובאו לאישור האדר'	
תאריך: 27.10.20				שם פרויקט: קאנטרי בית שמש	
		תאריך	תפוצה	מהות עדכון	מהדורה
		27.10.20		פתיחת גיליון למכרז	01
שם קובץ: BSwork_mtoas				יצרו:	מס' קטלוגי:
שם מקרו: בית שמש/work/רשימות				גודל גליון: A4	קנ"מ: 1:50

11 מת	כמות במפלס 0.00+: 4	תאור: מתקן צץ רץ משולב עם פח מנירוסטה עם מסגרת להתקנה חיצונית משווק ע"י צהלד או ש"ע
1/1		מיקום: מלתחות גברים, נשים, חדר טיפוח ונכים
		מידות:

תמונה להמחשה בלבד

תאור: מתקן צץ רץ משולב עם פח מנירוסטה עם מסגרת להתקנה חיצונית משווק ע"י צהלד או ש"ע

גמר: יובא לאישור האדריכל

מהדורה: 1	סטטוס: לעיון / לאישור / למכרז / לביצוע	גלפז אדריכלות והנדסה בע"מ — פוגל שהם	מינטב 6 ת"א טלפון: 03-5619253 פקס: 03-5619269 Email: mail@fogel-shoham.co.il /office@galpaz-arch.com	הערות לביצוע: תוכנית יצור יובאו לאישור האדר'	
תאריך: 27.10.20				שם פרויקט: קאנטרי בית שמש	
				יצרו:	מס' קטלוגי:
שם קובץ: BSwork_mtoas				גודל גליון: A4	קנ"מ: 1:50
שם מקרו: בית שמש/work/רשימות					

מהדורה	מהות עדכון	תפוצה	תאריך
01	פתיחת גיליון למכרז		27.10.20

12 מת	כמות במפלס 0.00+: 3	תאור: מחיצות טרספה
1/1		מיקום: משתנות במלתחות גברים
		מידות: 40/110

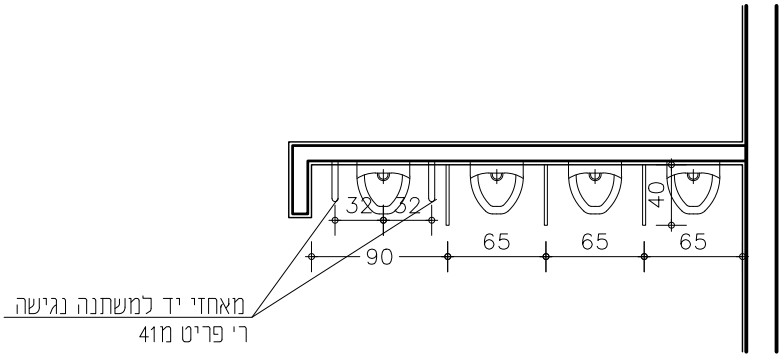

מפרט:	מחיצת טרספה גוון לבחירת האדריכל מעוגן לקיר עם תופסן מעקה קטן כדוגמת מנל או ש"ע
הערות:	הקבלן מחויב להגיש תוכניות ביצוע לאישור האדריכל

מהדורה: 1	סטטוס: לעיון / לאישור / למכרז / לביצוע	גלפז אדריכלות והנדסה בע"מ — פוגל אשהם	מיטב 6 ת"א טלפון: 03-5619253 פקס: 03-5619269 Email: mail@fogel-shoham.co.il /office@galpaz-arch.com
תאריך: 27.10.20			
שם קובץ: BSwork_mtoas			
שם מקרו: בית שמש/work/רשימות			

מהדורה	מהות עדכון	תפוצה	תאריך
01	פתיחת גיליון למכרז		27.10.20

הערות לביצוע:
תוכנית יצור יובאו לאישור האדר'

שם פרויקט:
קאנטרי בית שמש

יצרן:	מס' קטלוגי:
גודל גליון: A4	קנ"מ: 1:50

13 מת	כמות במפלס +0.00:	תאור: דלתות מקלחות ומחיצות סדרת פלטיניום של מנל או ש"ע
	קומפלט 1	מיקום: מקלחות גברים
1/1		מידות: לפי שרטוט

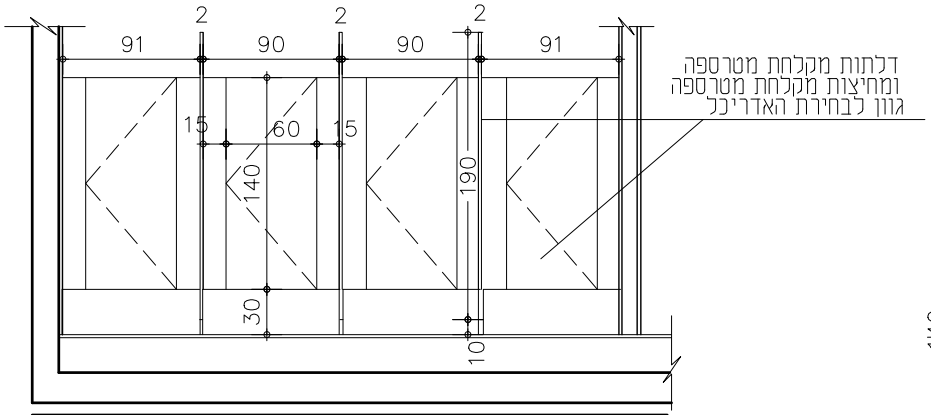

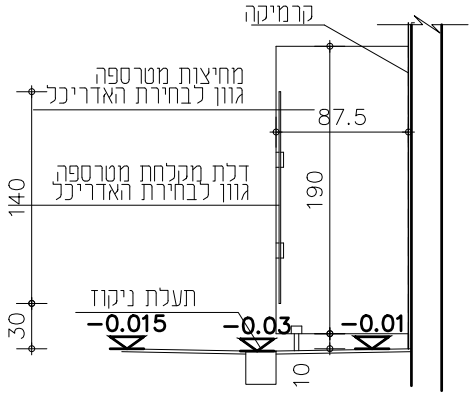

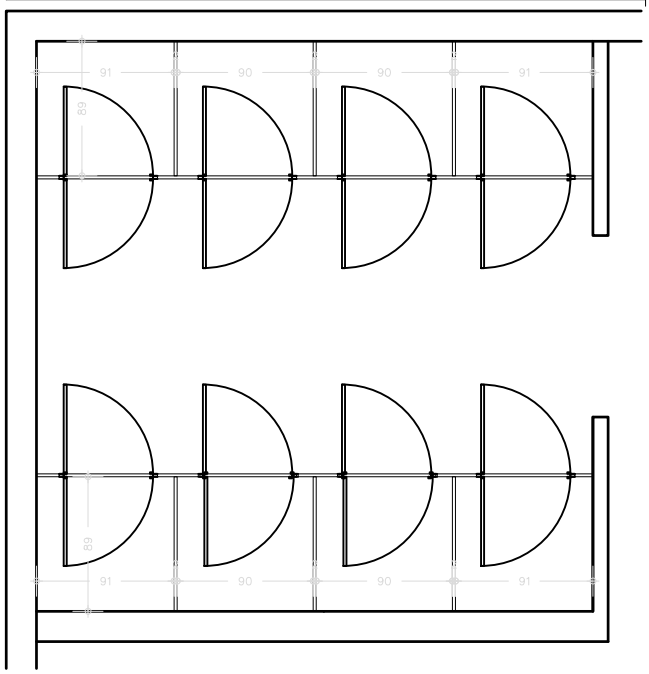

פתיחה:	כנף ברוחב 60 ס"מ, מוגבהת ב - 30 ס"מ מהריצפה לכל תא
משקוף עיוור	
דיגוג:	
מערכת	דלתות מקלחות סדרת פלטיניום של מנל או ש"ע
פרזול:	מחיצות ודלתות תאי מקלחת תוצרת מנ
גמר:	גוון לבחירת האדריכל
הערות:	הקבלן מחויב להגיש תוכניות ביצוע לאישור האדריכל
פרט:	כל הפרטים לפי "מנל" או ש"ע סדרת פלטיניום. פרט ידית יתואם עם האדריכל

מהדורה: 1	סטטוס: לעיון / לאישור / למכרז / לביצוע	גלפז אדריכלות והנדסה בע"מ — פוגל אשהם	מיטב 6 ת"א טלפון: 03-5619253 פקס: 03-5619269 Email: mail@fogel-shoham.co.il /office@galpaz-arch.com
תאריך: 27.10.20			

מהדורה	מהות עדכון	תפוצה	תאריך
01	פתיחת גיליון למכרז		27.10.20

הערות לביצוע: תוכנית יצור יובאו לאישור האדר'	
שם פרויקט: קאנטרי בית שמש	
יצרו:	מס' קטלוגי:
קנ"מ: 1:50	גודל גליון: A4

שם קובץ: BSwork_mtoas

שם מקרא: בית שמש/work/רשימות

14 מת	כמות במפלס 0.00+: קומפלט 1	תאור: דלתות מקלחות ומחיצות סדרת פלטיניום של מנל או ש"ע
1/1		מיקום: מקלחות נשים
		מידות: לפי שרטוט

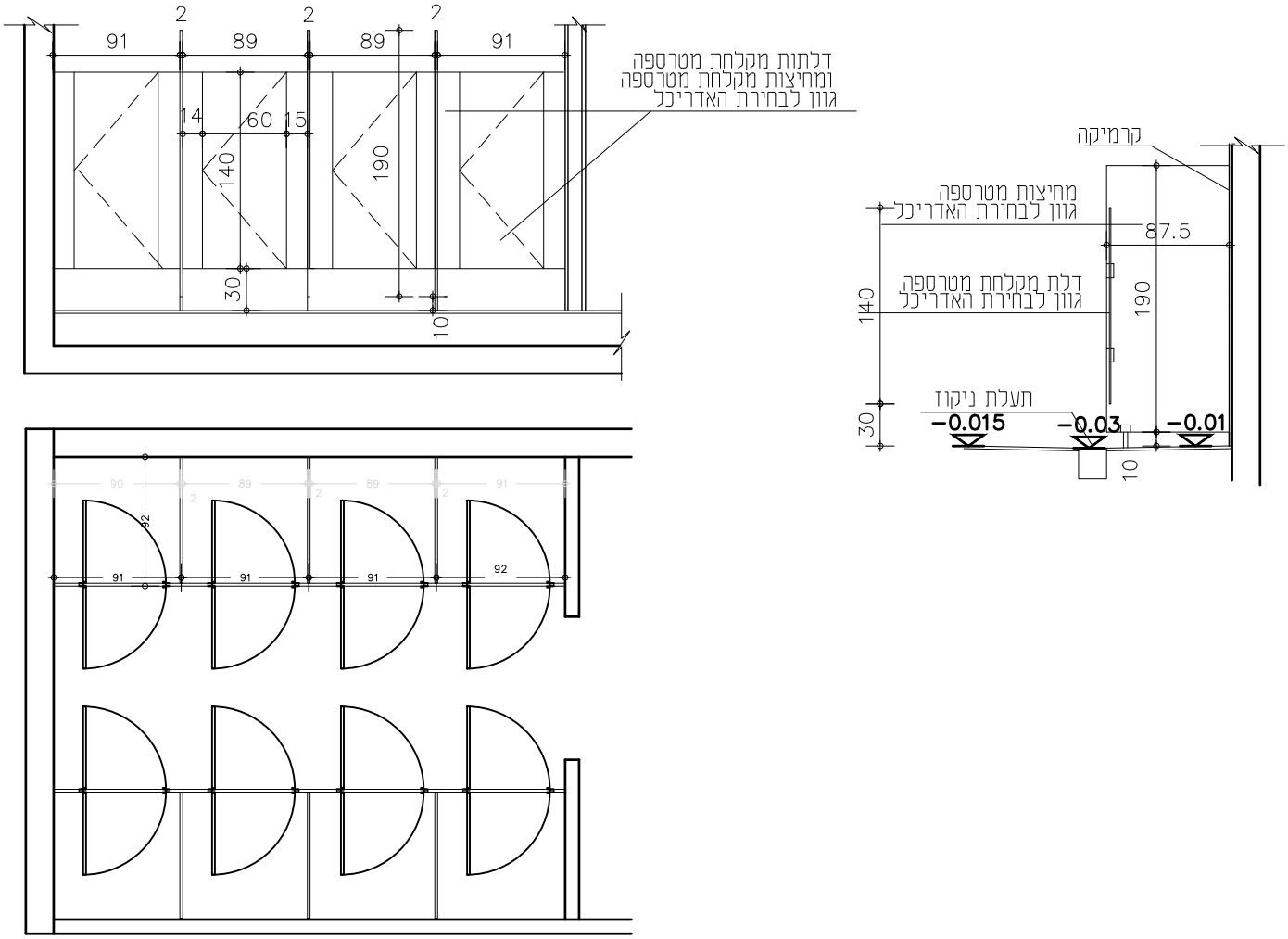

פתיחה:	כנף ברוחב 60 סמ, מוגבהת ב - 30 סמ מהריצפה לכל תא
משקוף עיוור	
זיגוג:	
מערכת	דלתות מקלחות סדרת פלטיניום של מנל או ש"ע
פרזול:	מחיצות ודלתות תאי מקלחת תוצרת מנ
גמר:	גוון לבחירת האדריכל
הערות:	הקבלן מחויב להגיש תוכניות ביצוע לאישור האדריכל
פרט:	כל הפרטים לפי "מנל" או ש"ע סדרת פלטיניום. פרט ידית יתואם עם האדריכל

מהדורה: 1	סטטוס: לעיון / לאישור / למכרז / לביצוע	גלפז אדריכלות והנדסה בע"מ — פוגל אשהם	מיטב 6 ת"א טלפון: 03-5619253 פקס: 03-5619269 Email: mail@fogel-shoham.co.il /office@galpaz-arch.com
תאריך: 27.10.20			
שם קובץ: BSwork_mtoas			
שם מקרא: בית שמש/work/רשימות			

מהדורה	מהות עדכון	תפוצה	תאריך
01	פתיחת גיליון למכרז		27.10.20

הערות לביצוע:
תוכנית יצור יובאו לאישור האדר'

שם פרויקט:
קאנטרי בית שמש

יצרן: | מס' קטלוגי:

קנ"מ: 1:50 | גודל גליון: A4

16 מת	כמות במפלס 0.00+: 150 מ"א	תאור: תעלת ניקוז מסדרת "קונקטו" רוחב 130 מ"מ משווק ע"י MBMI כולל סבכת P.V.C
1/1		מיקום: בריכה
		מידות: 13\150 מ"א

ניקוז MADE IN FRANCE

קונקטו CAN 177 (גוף בלבד)

תעלת ניקוז חרושתית מפוליפרופילן קל
עמידות במעמס נקודתי על פי הרשת (L/M DUTY)
מ- 1,5 טון (A-15) ועד 25 טון (C-250)
מסדרת "קונקטו" רוחב 130 מ"מ

MBMI MARKETING BUILDING MATERIALS אמ. בי. אמ. אי שיווק מוצרי בניה בע"מ — Nicoll

מק"ט: 987-CAN 177 (גוף בלבד)

תעלה ישרה (ללא שיפוע פנימי מובנה)
רוחב פנימי: **100 מ"מ** נטו
רוחב חיצוני: **136 מ"מ**
אורך: **1 מטר**, עומק / גובה: **115 מ"מ**

A-15 — B 125 — C 250

The CONNECTO range Systems of channels around buildings.

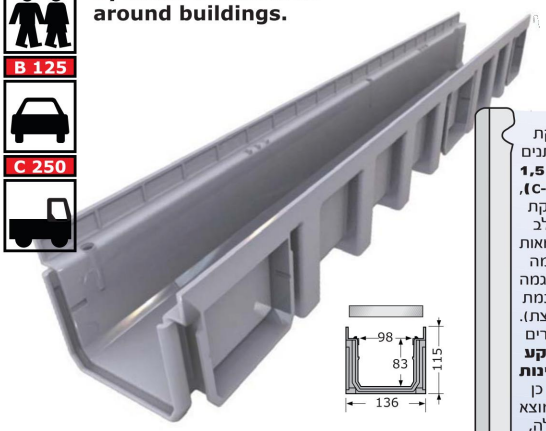

תעלת ניקוז חרושתית מיוצרת בהזרקת **פוליפרופילן** ומיועדת למעמסים משתנים על פי סוג הרשת ופרט הביטון, **החל מ- 1,5 טון נקודתי (A-15) ועד 25 טון (C-250)**, עם צלעות חיזוק לשיפור העגינה ביציקת בטון (מותנה בפרט הביטון).ניתן לשלב בתעלה זו **רשתות מ-P.V.C** במבחר דוגמאות וצבעים, **רשת פלדה מגולוונת** (דוגמה מחורצת), **רשת פלב"ם** (נירוסטה) (דוגמה מחורצת), **רשת פלדה מגולוונת** (דוגמת סורג) **ורשת פלדה יציקה** (דוגמה מחורצת). מבנה גוף התעלה מאפשר יצירת חיבורים קלים ומהירים בשיטת **"לגו" שקע-תקע בין יחידה ליחידה** וכן ליצירת מפגשי **פינות 90°, מפגשי ד ומפגשי צלב +**. כמו כן תעלה זו מאפשרת שילוב אביזרי קצה ומוצא בקוטר **"4** (110 מ"מ) בסוף קו התעלה, בתחתית התעלה ובדופן הצד.
מיוצר **בצרפת** על פי **תקן אירופאי 1433 EN, תקן ISO 14001 ו- 9001** ואישור ייבוא (תל"ח) של מכון התקנים הישראלי.

EN 1433 CE

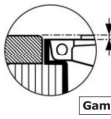

פרט ביטון לגמר עם בטון / אספלט

Gamme: CONNECTO/CAN177 | Pose avec: ENROBE | CANA1/06.05

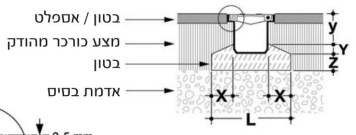

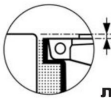

פרט ביטון לגמר עם ריצוף / אבן משתלבת

Gamme: CONNECTO/CAN177 | Pose avec: PAVES | CANA2/06.05

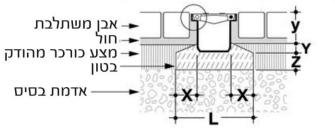

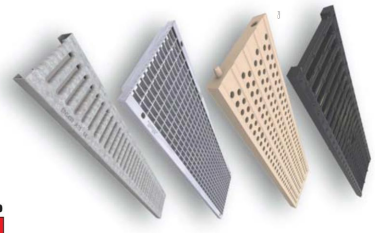

Classe: A15

מידות ב-מ"מ

	Références	Qualité béton	X	L	Y	y	Z
Largeur 130	CAN177	200kg/m³	60	250	30	90	50

רחוב מזל אליעזר 3 ת.ד 17080
א.ת חדש ראשל"צ מיקוד 75070
טל. 03-9632620

36

email: mbm2620@zahav.net.il
www.mbmi.co.il
פקס. 03-9619740

תאור: תעלת ניקוז מדגם ניקול 987-CABS 773 + רשת PVC כולל חריצים מק"ט 994-GRL 77S צבע בז'+ ברגי נירוסטה+ תושבות שן מנירוסטה בשני צידי הרשת+ מאסף שפכים+סל משקעים נשלף דגם 969-PS 100 V

גמר: יובא לאישור האדריכל

מהדורה: 2	סטטוס: לעיון / לאישור / למכרז / לביצוע	גלפז אדריכלות והנדסה בע"מ — פוגל אשהם	מיטב 6 ת"א טלפון: 03-5619253 פקס: 03-5619269 Email: mail@fogel-shoham.co.il /office@galpaz-arch.com			הערות לביצוע: תוכנית יצור יובאו לאישור האדר'
תאריך: 09.11.21			מהדורה	מהות עדכון	תפוצה	תאריך
			01	פתיחת גיליון למכרז		27.10.20
			02	עדכון כמות		09.11.21
שם קובץ: BSwork_mtoas						שם פרויקט: קאנטרי בית שמש
שם מקרו: בית שמש/work/רשימות						יצרן: / מס' קטלוגי:
						גודל גליון: A4 / קנ"מ: 1:50

תאור: מייבש בגדי ים חשמלי	כמות במפלס 0.00+: 2	17 מת
מיקום: מקלחות נשים, מקלחות גברים		1/1
מידות:		

מייבש בגדי ים מהפכני!

SUITMATE
Suimsuit Water Extractor

הגנה על המתקן
- מגן על בגדי הים מפני נזקי מים
- הוצאות תחזוקה נמוכות
- עמיד בפני קורוזיה
- מגן על המשטחים הסובבים מפני רסיבות הבגד ים - לוקרים, ספסלים, שטיחים ומשטחי עץ

נתוני המכשיר
- מידות: 32x32x58 ס"מ
- משקל: 25 ק"ג
- מתח: 50-230
- מאושר ע"י מכון התקנים,
- ובעל תקן אמריקאי UL ותקן אירופאי

שביעות רצון הלקוחות
- אין צורך להסתובב עם בגדי ים רטובים בתיקים
- משאיר תאי לוקר יבשים ללא ריח עובש
- מאריך את חיי בגד הים
- אין צורך לתלות ולייבש את בגדי הים

הפעלה בטוחה
- שימוש ידני, הפעלה אוטומטית ל-8 שניות בלבד!
- ללא חלקים חיצוניים הניתנים לפירוק והזזה
- ללא שימוש בחום
- בטיחותי לשימוש על כל בדי הבגד ים
- חיבורים חשמליים מוגני לחות
- מכשיר מוגן הארקה

תאור: מייבש בגדי ים חשמלי תוצרת SUITMATE או ש"ע

גמר: יובא לאישור האדריכל

הערות לביצוע: תוכנית יצור יובאו לאישור האדר'	מיטב 6 ת"א טלפון: 03-5619253 פקס: 03-5619269 Email: mail@fogel-shoham.co.il /office@galpaz-arch.com	גלפז אדריכלות והנדסה בע"מ	פוגל	שהם
שם פרויקט: קאנטרי בית שמש				
יצרן:	מס' קטלוגי:	מהדורה	מהות עדכון	תפוצה	תאריך
		01	פתיחת גיליון למכרז		27.10.20
קנ"מ: 1:50	גודל גליון: A4				

סטטוס: לעיון / לאישור / למכרז / לביצוע

מהדורה: 1

תאריך: 27.10.20

שם קובץ: BSwork_mtoas

שם מקרו: בית שמש/work/רשימות

18 מת	כמות במפלס 0.00+: 2	תאור: סאונה יבשה קומפלט
1/1		מיקום: מקלחות נשים, מקלחות גברים
		מידות:

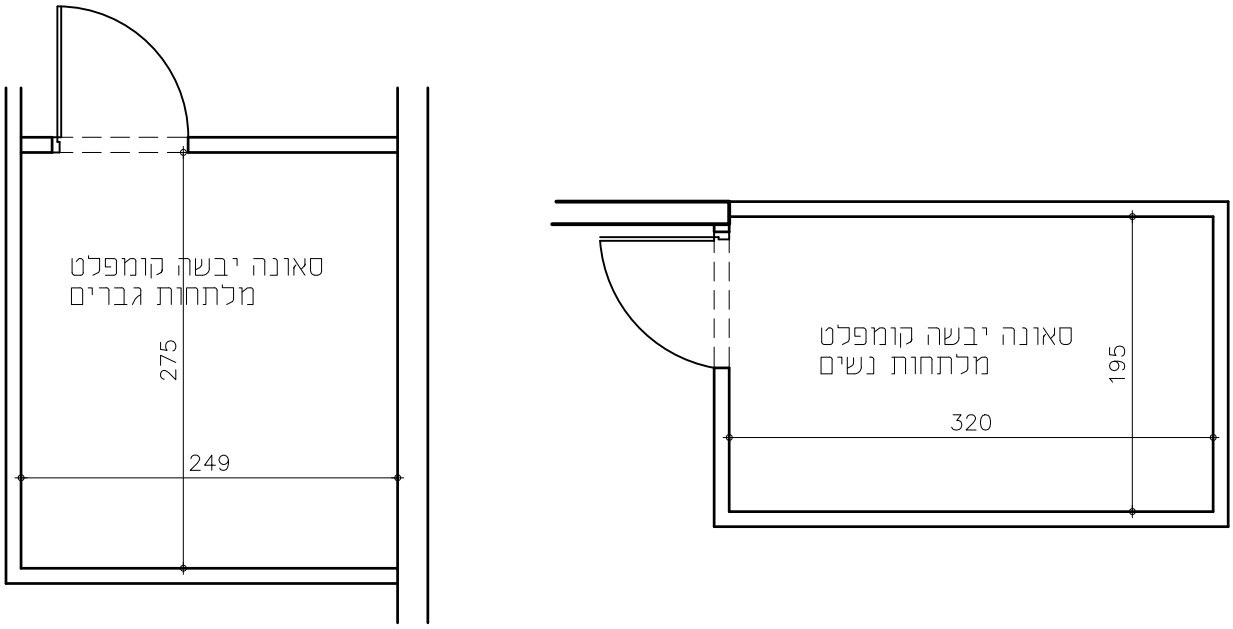

תאור: סאונה יבשה קומפלט כולל תנור,ספסל,חיפוי קירות,תקרה סבכת רצפה,דלת כניסה מזכוכית ביטחון ובמידות לפי תקן, הכל מושלם.
תוכניות ייצור והרכבה יובאו ע"י המציע ויובאו לאישור האדריכל

גמר: יובא לאישור האדריכל

מהדורה: 1	סטטוס: לעיון / לאישור / למכרז / לביצוע	פוגל אדריכלות והנדסה בע"מ — גלפז אדריכלות	מיטב 6 ת"א טלפון: 03-5619253 פקס: 03-5619269 Email: mail@fogel-shoham.co.il /office@galpaz-arch.com	הערות לביצוע: תוכנית יצור יובאו לאישור האדר'	
תאריך: 27.10.20			מהדורה / מהות עדכון / תפוצה / תאריך 01 / פתיחת גיליון למכרז / / 27.10.20	שם פרויקט: קאנטרי בית שמש	
				יצרו: / מס' קטלוגי:	
שם קובץ: BSwork_mtoas				גודל גליון: A4	קנ"מ: 1:50
שם מקרו: בית שמש/work/רשימות					

19 מת	כמות במפלס 1:+0.00	תאור: הברזיה עם שני ברזי לחצן מוגנים
1/1		מיקום: בריכת פעוטות
		מידות: לפי יצרן

תאור: הברזיה עם שני ברזי לחצן מוגנים (93) אנטי ונדאלי. עם ווסתי ספיקה אוטומטיים. התקנה: הברזיה מבוטנת בקרקע. ברזיית אביב מק"ט: 2611 עו ש"ע
מסופק ע"י שחם אריכא עו ש"ע

גמר: יובא לאישור האדריכל

מהדורה: 1	סטטוס	גלפז אדריכלות והנדסה בע"מ — פוגל שהם	מיטב 6 ת"א טלפון: 03-5619253 פקס: 03-5619269 Email: mail@fogel-shoham.co.il /office@galpaz-arch.com	הערות לביצוע: תוכנית יצור יובאו לאישור האדר'	
תאריך: 27.10.20	לעיון לאישור למכרז לביצוע		מהדורה / מהות עדכון / תפוצה / תאריך 01 / פתיחת גיליון למכרז / / 27.10.20	שם פרויקט: קאנטרי בית שמש	
שם קובץ: BSwork_mtoas				יצרן: / מס' קטלוגי:	
שם מקרא: בית שמש/work/רשימות				גודל גליון: A4	קנ"מ: 1:50

תאור: שרותים כימיים בממד	כמות במפלס 0.00+: 2	20 מת
מיקום: ממדים		1/1
מידות: לפי יצרן		

תאור: שרותים כימיים מתקפלים לממ"מ, מאושרים ע"י פיקוד העורף לפי תקן ישראלי 5451
מסופק ע"י FIRE CENTER או ש"ע

גמר: יובא לאישור האדריכל

הערות לביצוע: תוכנית יצור יובאו לאישור האדר'	מיטב 6 ת"א טלפון: 03-5619253 פקס: 03-5619269 Email: mail@fogel-shoham.co.il /office@galpaz-arch.com	גלפז אדריכלות והנדסה בע"מ פוגל שהם	סטטוס לעיון לאישור למכרז לביצוע
שם פרויקט: קאנטרי בית שמש			מהדורה: 1
יצרן: / מס' קטלוגי:			תאריך: 12.12.21
קנ"מ: 1:50 / גודל גליון: A4			שם קובץ: BSwork_mtoas
			שם מקרא: בית שמש/work/רשימות

מהדורה	מהות עדכון	תפוצה	תאריך
01	פתיחת גיליון למכרז		12.12.21

21 מת	כמות במפלס 0.00+: 2	תאור: מיכל מים 100 ליטר
1/1		מיקום: ממדים
		מידות: לפי יצרן

תאור: מיכל מים 100 ליטרמיועט לממ"מ בגודל 15 עד 20 מ"ר
מיועד לשימוש בשעת חירום
המיכל מגיע עם ברז מובנה ופתח עליון גדול למילוי מים.
מסופק ע"י FIRE CENTER או ש"ע

גמר: יובא לאישור האדריכל

מהדורה: 1	סטטוס: לעיון / לאישור / למכרז / לביצוע	גלפז אדריכלות והנדסה בע"מ — פוגל שהם	מיטב 6 ת"א טלפון: 03-5619253 פקס: 03-5619269 Email: mail@fogel-shoham.co.il /office@galpaz-arch.com
תאריך: 12.12.21			

מהדורה	מהות עדכון	תפוצה	תאריך
01	פתיחת גיליון למכרז		12.12.21

הערות לביצוע:
תוכנית יצור יובאו לאישור האדר'

שם פרויקט:
קאנטרי בית שמש

יצרן:	מס' קטלוגי:
קנ"מ: 1:50	גודל גליון: A4

שם קובץ: BSwork_mtoas
שם מקרו: בית שמש/work/רשימות