# רשימת מסגרות

# גני ילדים 6 כיתות
# מגרש 218 בית שמש

שינויים ועדכונים

| תאריך | מס' השינוי | מהות השינוי |
|---|---|---|
| | | |
| | | |
| | | |
| | | |
| | | |
| | | |
| | | |
| | | |


carmeli & nathan feldman architects LTD
ברמלי ונתן פלדמן אדריכלים בע"מ
המלין 5 תל אביב, 6329505
tel 03.5204460 fax 03.5208925
office@feldman-arch.co.il
www.feldman-arch.co.il


| | | | |
|---|---|---|---|
| גני ילדים 6 כיתות מגרש 218 בית שמש | | | |
| | תאריך 23.06.2021 | קנה מידה | 1:50 |
| | מהדורה 1 | ☐ לעיון | ■ למכרז ☐ לביצוע |

# ריכוז רשימת מסגרות

| מס' פריט | תאור | מיקום | מידות | כמות | | | | |
|---|---|---|---|---|---|---|---|---|
| | | | | קרקע | קומה א | גג | סה"כ |
| 01 | חלון דור חדש 24 מ"מ נגרר לכיס, קיר 35 ס"מ, לפי תקן הג"א | מ.מ.מ | 100/100 | 3 | 3 | - | 6 |
| 02 | צ.א "8 לקירות 35 ס"מ כולל עוגן עיוור וגומיות אטימה לפי תקן הג"א בייצור פלר"ז או ש"ע | מ.מ.מ | '8 | 3 | 3 | - | 6 |
| 03 | צ.א "8 לקירות 30 ס"מ כולל עוגן עיוור וגומיות אטימה לפי תקן הג"א בייצור פלר"ז או ש"ע | מ.מ.מ | '8 | 3 | 3 | - | 6 |
| 04 | כולל עוגן עיוור וגומיות אטימה לפי תקן הג"א. צ.א "8 בקיר 30ס"מ + שסתום בלימה בייצור פלר"ז או ש"ע | מ.מ.מ | '8 | 3 | 3 | - | 6 |
| 05 | צ.א "4 לקיר 30ס"מ בייצור פלר"ז או ש"ע | מ.מ.מ | '4 | 3 | 3 | - | 6 |
| 06 | דלת הדף למרחב מוגן מוסדי לפי תקן הג"א לקיר 35 ס"מ | מ.מ.מ | 100/200 | 3 | 3 | - | 6 |
| 07 | אביזרים לשירותי נכים | מ.מ.מ | עפ"י תקנות נגישות | 3 | 3 | - | 6 |
| 08 | התקן עומר צינור ניקוז מזגנים של ממ"מ | מ.מ.מ | עפ"י מפרט | 3 | 3 | - | 6 |
| 09 | אביזרים לשירותי נכים מטיפוס 2 | שירותי נכים | ע"פ תקנות נגישות | 1 | - | - | 1 |
| 10 | דלת פח חד-כנפית רגילה לצבע, פתיחה רגילה 90 מעלות +מאחז יד אופקי תוצרת "פלרז" או ש"ע | שירותי נכים | 100/210 | 1 | - | - | 1 |
| 11 | אביזרים לשירותי נכים | שירותי נכים | ע"פ תקנות נגישות | 1 | - | - | 1 |
| 12 | ארון חשמל ותקשורת | מבואה | 90/200 | 3 | - | - | 3 |
| 13 | ארון כיבוי אש | מעבר לממ"מ | 90/200 | 3 | 3 | - | 6 |
| 14 | ארון חשמל ותקשורת | מעבר לממ"מ | 90/200 | - | 3 | - | 3 |
| 15 | דלת כניסה לכיתה | כניסה | 90/200 | 3 | 3 | - | 6 |
| 16 | פתח עלייה לגג | כניסה | 80/80 | - | - | 1 | 1 |
| 17 | מעקה על קיר בנוי> חצר מזגנים בגג | גגות | 40\60 מ"מ | - | - | | 24 מ"א |

carmeli & nathan feldman architects LTD
ברמלי ונתן פלדמן אדריכלים בע"מ
המלין 5 תל אביב, 6329505
tel 03.5204460 fax 03.5208925
office@feldman-arch.co.il
www.feldman-arch.co.il

| | | | |
|---|---|---|---|
| תאריך | 23.06.2021 | קנה מידה | 1:50 |
| מהדורה | 1 | ☐ לעיון | ■ למכרז ☐ לביצוע |

גני ילדים 6 כיתות
מגרש 218 בית שמש

# רשימת מסגרות

| | | | | | |
|---|---|---|---|---|---|
| תאור | חלון דור חדש 24 מ"מ נגרר לכיס, קיר 35 ס"מ, לפי תקן הג"א | | | | 01 מ |
| כמות | 6 | מידות | 100\100 | מיקום | מ.מ.מ |

* ראה תאור חלון בטחון אטום פנימי ברשימת אלומיניום
* כל הפרטים לפי פיקוד העורף ובאישור מכון התקנים

חתך

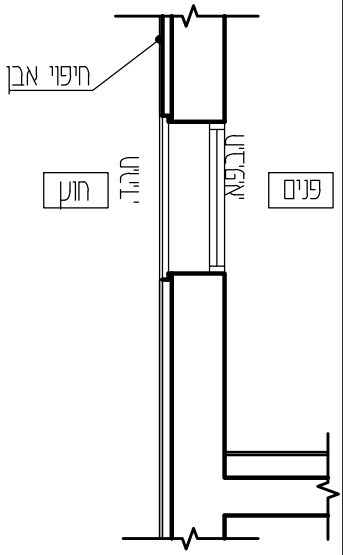


חזית

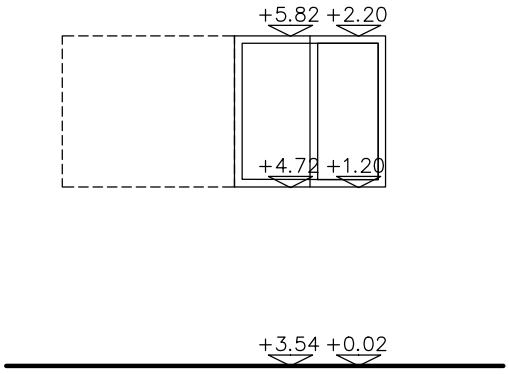


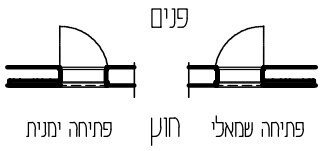


* כיוון פתיחת הפריט לפי תכנית אדריכלית

תכנית

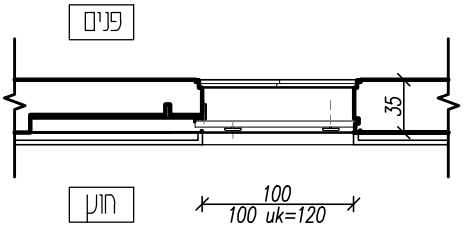


| | | | |
|---|---|---|---|
| משקוף | לפי תקן הג"א | רשת | - |
| כנף | לפי תקן הג"א | סורג | - |
| צירים\ ידיות | לפי תקן הג"א | פרטים | לפי תקן הג"א |
| פרזול | - | גמר | גוון RAL לפי בחירת האדריכל ובהתאם לדרישות המפרט הטכני. |

**הערות**

* **על הקבלן לספק שרטוטי הרכבה (SHOP DRAWINGS) לביצוע, לתאמם ולאשרם עם האדריכל.**
* **על הקבלן לספק דוגמא לאישור האדריכל קודם ביצוע העבודה.**
* **כל העבודות לפי מפרט טכני אלומיניום**, והתקנת משקופים עיוורים - פח פלדה מגולוון עובי 2 מ"מ מבוטן לקירות.

המבצע אחראי לבדיקת התכניות והתאמתן בשטח.
על המבצע לבקר את כל המידות ועל כל טעות
או אי התאמה עליו להודיע למתכנן.

| | | | |
|---|---|---|---|
| תאריך | 23.06.2021 | קנה מידה | 1:50 |
| מהדורה | 1 | ☐ לעיון | ■ למכרז ☐ לביצוע |

גני ילדים 6 כיתות
מגרש 218 בית שמש


carmeli & nathan feldman architects LTD
ברמלי ונתן פלדמן אדריכלים בע"מ
"המליץ 3 תל אביב" 6329505
tel 03.5204460 fax 03.5208925
office@feldman-arch.co.il
www.feldman-arch.co.il

# רשימת מסגרות

| | | | | | |
|---|---|---|---|---|---|
| תאור | צ.א. "8 לקירות 35 ס"מ כולל עוגן עיוור וגומיות אטימה לפי תקן הג"א. בייצור פלר"ז או ש"ע | | | | 02 מ |
| כמות | 6 | מידות | "8 | מיקום | מ.מ.מ |

חתך

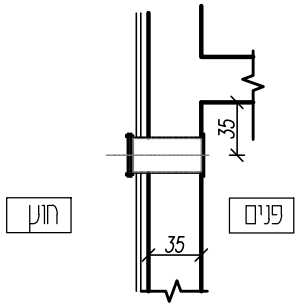


חזית

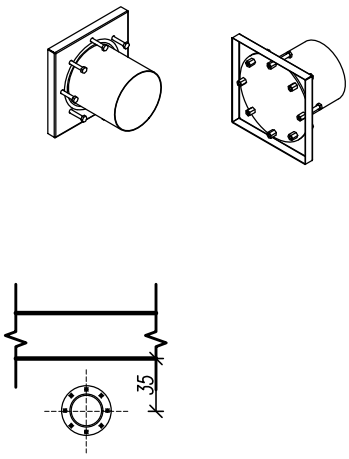


תכנית

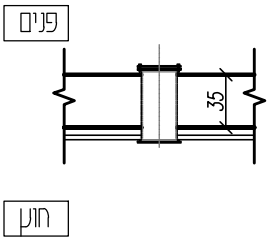


| | | | |
|---|---|---|---|
| משקוף | לפי תקן הג'א | רשת | - |
| כנף | לפי תקן הג'א | סורג | - |
| צירים\ ידיות | לפי תקן הג'א | פרטים | לפי תקן הג'א |
| פרזול | - | גמר | גוון RAL לפי בחירת האדריכל ובהתאם לדרישות המפרט הטכני. |

**הערות**

- על הקבלן לספק שרטוטי הרכבה (SHOP DRAWINGS) לביצוע, לתאמם ולאשרם עם האדריכל.
- על הקבלן לספק דוגמא לאישור האדריכל קודם ביצוע העבודה.
- כל העבודות לפי מפרט טכני אלומיניום.

המבצע אחראי לבדיקת התכניות והתאמתן בשטח.
על המבצע לבקר את כל המידות ועל כל טעות
או אי התאמה עליו להודיע למתכנן.

| | | | |
|---|---|---|---|
| תאריך | 23.06.2021 | קנה מידה | 1:50 |
| מהדורה | 1 | ☐ לעיון | ■ למכרז ☐ לביצוע |


carmeli & nathan feldman architects LTD
כרמלי ונתן פלדמן אדריכלים בע"מ
המלין 5 תל אביב, 6329505
tel 03.5204460 fax 03.5208925
office@feldman-arch.co.il
www.feldman-arch.co.il


גני ילדים 6 כיתות
מגרש 218 בית שמש

# רשימת מסגרות

| | | | | | |
|---|---|---|---|---|---|
| תאור | צ.א. "8 לקירות 30 ס"מ כולל עוגן עיוור וגומיות אטימה לפי תקן הג"א. בייצור פלר"ז או ש"ע | | | | 03 מ |
| כמות | 6 | מידות | "8 | מיקום | מ.מ.מ |

חתך

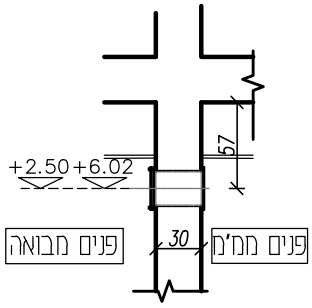


חזית

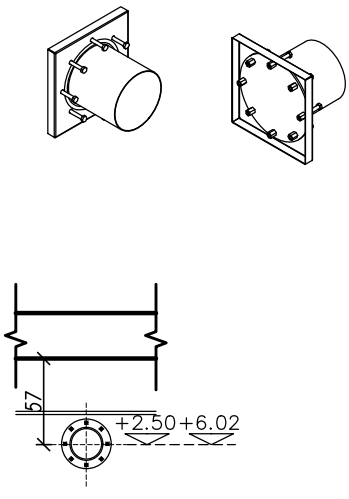


תכנית

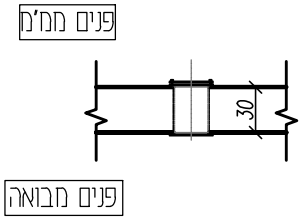


| | | | |
|---|---|---|---|
| משקוף | לפי תקן הג"א | רשת | - |
| כנף | לפי תקן הג"א | סורג | - |
| צירים\ ידיות | לפי תקן הג"א | פרטים | לפי תקן הג"א |
| פרזול | - | גמר | גוון RAL לפי בחירת האדריכל ובהתאם לדרישות המפרט הטכני. |

**הערות**

- על הקבלן לספק שרטוטי הרכבה (SHOP DRAWINGS) לביצוע, לתאמם ולאשרם עם האדריכל.
- על הקבלן לספק דוגמא לאישור האדריכל קודם ביצוע העבודה.
- כל העבודות לפי מפרט טכני אלומיניום.

המבצע אחראי לבדיקת התכניות והתאמתן בשטח.
על המבצע לבקר את כל המידות ועל כל טעות
או אי התאמה עליו להודיע למתכנן.

| | | | |
|---|---|---|---|
| תאריך | 23.06.2021 | קנה מידה | 1:50 |
| מהדורה | 1 | ☐ לעיון | ■ למכרז ☐ לביצוע |


carmeli & nathan feldman architects LTD
ברמלי ונתן פלדמן אדריכלים בע"מ
המלין 3 תל אביב, 6329505
tel 03.5204460 fax 03.5208925
office@feldman-arch.co.il
www.feldman-arch.co.il


גני ילדים 6 כיתות
מגרש 218 בית שמש

# רשימת מסגרות

| | | | | | |
|---|---|---|---|---|---|
| תאור | כולל עוגן עיוור וגומיות אטימה לפי תקן הג"א.<br>צ.א. "8 בקיר 30ס"מ + שסתום לחץ בייצור פלר"ז או ש"ע | | | | 04<br>ל |
| כמות | 6 | מידות | "8 | מיקום | מ.מ.מ |

חתך

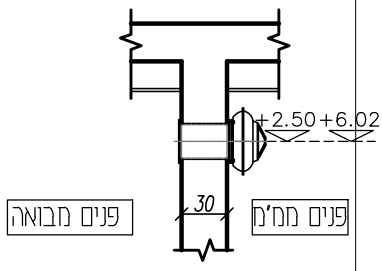


חזית

כולל שסתום הדף לפי תכנית

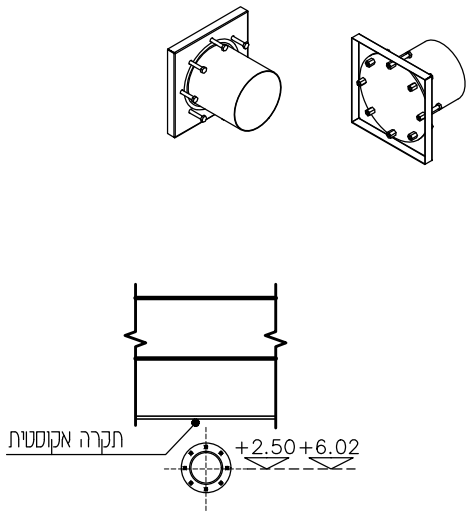


תכנית

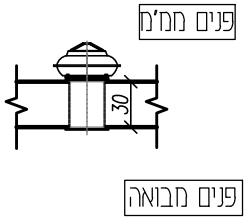


| | | | |
|---|---|---|---|
| משקוף | לפי תקן הג'א | רשת | - |
| כנף | לפי תקן הג'א | סורג | - |
| צירים\ ידיות | לפי תקן הג'א | פרטים | לפי תקן הג'א |
| פרזול | - | גמר | גוון RAL לפי בחירת האדריכל ובהתאם לדרישות המפרט הטכני. |

הערות
- על הקבלן לספק שרטוטי הרכבה (SHOP DRAWINGS) לביצוע, לתאמם ולאשרם עם האדריכל.
- על הקבלן לספק דוגמא לאישור האדריכל קודם ביצוע העבודה.
- כל העבודות לפי מפרט טכני אלומיניום.

המבצע אחראי לבדיקת התכניות והתאמתן בשטח.
על המבצע לבקר את כל המידות ועל כל טעות
או אי התאמה עליו להודיע למתכנן.

| | | | |
|---|---|---|---|
| תאריך | 23.06.2021 | קנה מידה | 1:50 |
| מהדורה | 1 | ☐ לעיון | ■ למכרז ☐ לביצוע |


carmeli & nathan feldman architects LTD
ברמלי ונתן פלדמן אדריכלים בע"מ
המלין 3 תל אביב, 6329505
tel 03.5204460 fax 03.5208925
office@feldman-arch.co.il
www.feldman-arch.co.il


גני ילדים 6 כיתות
מגרש 218 בית שמש

# רשימת מסגרות

| | | | | |
|---|---|---|---|---|
| תאור | צ.א. "4 לקיר 30ס"מ בייצור פלר"ז או ע"ע | | | 05 / מ |
| כמות | 6 | מידות | 4' | מיקום | מ.מ.מ |

חתך

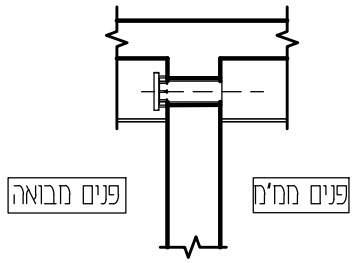


חזית

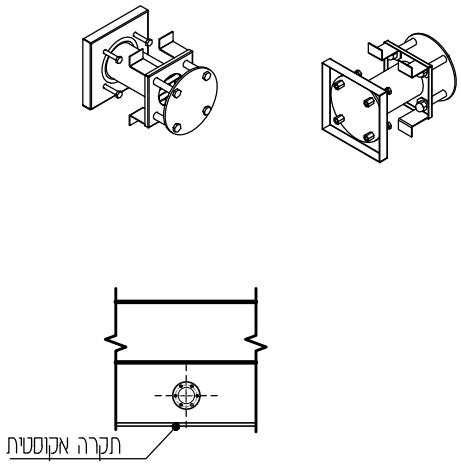


תכנית

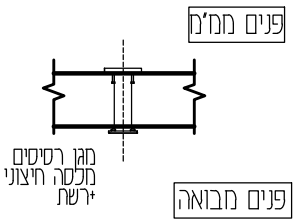


| | | | |
|---|---|---|---|
| משקוף | לפי תקן הג"א | רשת | - |
| כנף | לפי תקן הג"א | סורג | - |
| צירים\ ידיות | לפי תקן הג"א | פרטים | לפי תקן הג"א |
| פרזול | - | גמר | גוון RAL לפי בחירת האדריכל ובהתאם לדרישות המפרט הטכני. |

הערות
- על הקבלן לספק שרטוטי הרכבה (SHOP DRAWINGS) לביצוע, לתאמם ולאשרם עם האדריכל.
- על הקבלן לספק דוגמא לאישור האדריכל קודם ביצוע העבודה.
- כל העבודות לפי מפרט טכני אלומיניום.

המבצע אחראי לבדיקת התכניות והתאמתן בשטח.
על המבצע לבקר את כל המידות ועל כל טעות
או אי התאמה עליו להודיע למתכנן.

| | | | |
|---|---|---|---|
| תאריך | 23.06.2021 | קנה מידה | 1:50 |
| מהדורה | 1 | ☐ לעיון | ■ למכרז ☐ לביצוע |


carmeli & nathan feldman architects LTD
כרמלי ונתן פלדמן אדריכלים בע"מ
"המלין 3 תל אביב" 6329505
tel 03.5204460 fax 03.5208925
office@feldman-arch.co.il
www.feldman-arch.co.il


גני ילדים 6 כיתות
מגרש 218 בית שמש

# רשימת מסגרות

| | | | | | |
|---|---|---|---|---|---|
| תאור | דלת הדף למרחב מוגן מוסדי לפי תקן הג"א לקיר 30 ס"מ | | | | 06 מ |
| כמות | 6 | מידות | 100/200 | מיקום | מ.מ.מ |

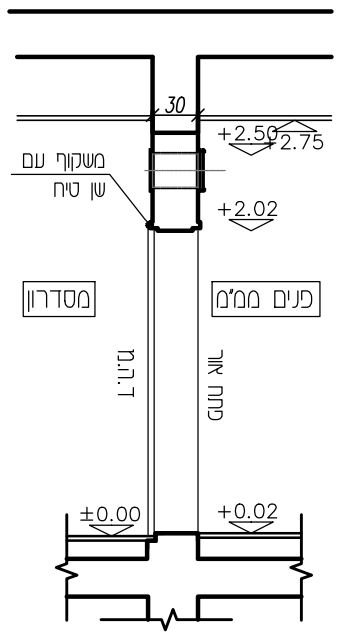


חתך

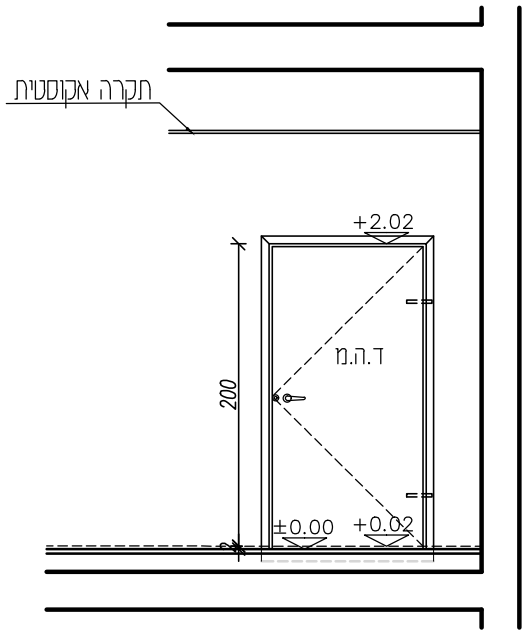


חזית

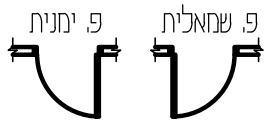


* כיוון פתיחת הפריט לפי תכנית אדריכלית

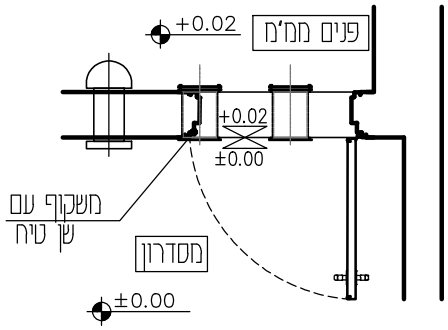


תכנית

| | | | |
|---|---|---|---|
| משקוף | כנף הדף לממ"מ<br>משקוף עם שן טיח והכנה לכנף נגרות פנימית<br>הכל ע"פ תקן הג"א | רשת | - |
| כנף | לפי תקן הג"א | סורג | - |
| צירים\ ידיות | - | פרטים | לפי תקן הג"א<br>אביזר למניעת לכידת אצבעות (יותקן בהדבקה בלבד)<br>מעצור לעיגון הדלת במצב פתוח |
| פרזול | - | גמר | גוון RAL לפי בחירת האדריכל ובהתאם לדרישות המפרט הטכני |

**הערות**

* **על הקבלן לספק שרטוטי הרכבה (SHOP DRAWINGS) לביצוע, לתאמם ולאשרם עם האדריכל.**
* **על הקבלן לספק דוגמא לאישור האדריכל קודם ביצוע העבודה.**
* **כל העבודות לפי מפרט טכני אלומיניום.**ההתקנת משקופים עיוורים - פח פלדה מגולוון עובי 2 מ"מ מבוטן לקירות.

**המבצע אחראי לבדיקת התכניות והתאמתן בשטח.**
**על המבצע לבקר את כל המידות ועל כל טעות**
**או אי התאמה עליו להודיע למתכנן.**

| | | | |
|---|---|---|---|
| תאריך | 23.06.2021 | קנה מידה | 1:50 |
| מהדורה | 1 | ☐ לעיון | ■ למכרז ☐ לביצוע |


carmeli & nathan feldman architects LTD
כרמלי ונתן פלדמן אדריכלים בע"מ
המלאכה 5 תל אביב 6329505
tel 03.5204460 fax 03.5208925
office@feldman-arch.co.il
www.feldman-arch.co.il


גני ילדים 6 כיתות
מגרש 218 בית שמש

# רשימת מסגרות

| | | | | |
|---|---|---|---|---|
| תאור | אביזרים לשירותי נכים | | | 07<br>מ |
| כמות | 6 סטים | מידות ע"פ תקנות נגישות | מיקום | תא נגיש במחמ"מ |

חתך

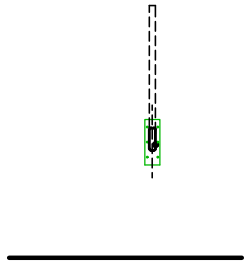

חזית

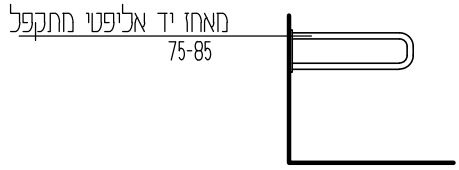


תכנית

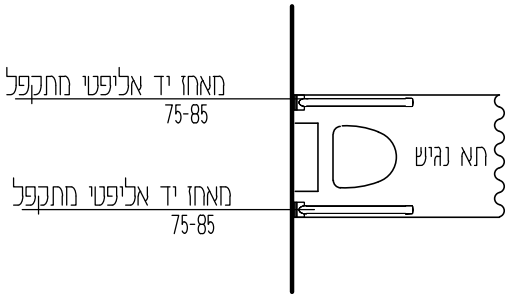


| | | | |
|---|---|---|---|
| משקוף | | רשת | |
| כנף | | סורג | |
| צירים\ ידיות | | פרטים | |
| פרזול | | גמר | גוון RAL לפי בחירת האדריכל ובהתאם לדרישות המפרט הטכני. |

הערות
- על הקבלן לספק שרטוטי הרכבה (SHOP DRAWINGS) לביצוע, לתאמם ולאשרם עם האדריכל.
- על הקבלן לספק דוגמא לאישור האדריכל קודם ביצוע העבודה.
- כל העבודות לפי מפרט טכני אלומיניום.

המבצע אחראי לבדיקת התכניות והתאמתן בשטח.
על המבצע לבקר את כל המידות ועל כל טעות
או אי התאמה עליו להודיע למתכנן.

| | | | |
|---|---|---|---|
| תאריך | 23.06.2021 | קנה מידה | 1:50 |
| מהדורה | 1 | ☐ לעיון | ■ למכרז ☐ לביצוע |

גני ילדים 6 כיתות
מגרש 218 בית שמש

carmeli & nathan feldman architects LTD
ברמלי ונתן פלדמן אדריכלים בע"מ
המלין 3 תל אביב, 6329505
tel 03.5204460 fax 03.5208925
office@feldman-arch.co.il
www.feldman-arch.co.il

# רשימת מסגרות

| | | | | | |
|---|---|---|---|---|---|
| תאור | התקן עומר<br>צינור ניקוז מזגנים של ממ"מ | | | | 08<br>מ |
| כמות | 6 סטים | מידות | עפ"י מפרט | מיקום | מ.מ.מ |

**חתכים ודוגמאות לשילוב התקן עומר בתוכנית אדריכלות**

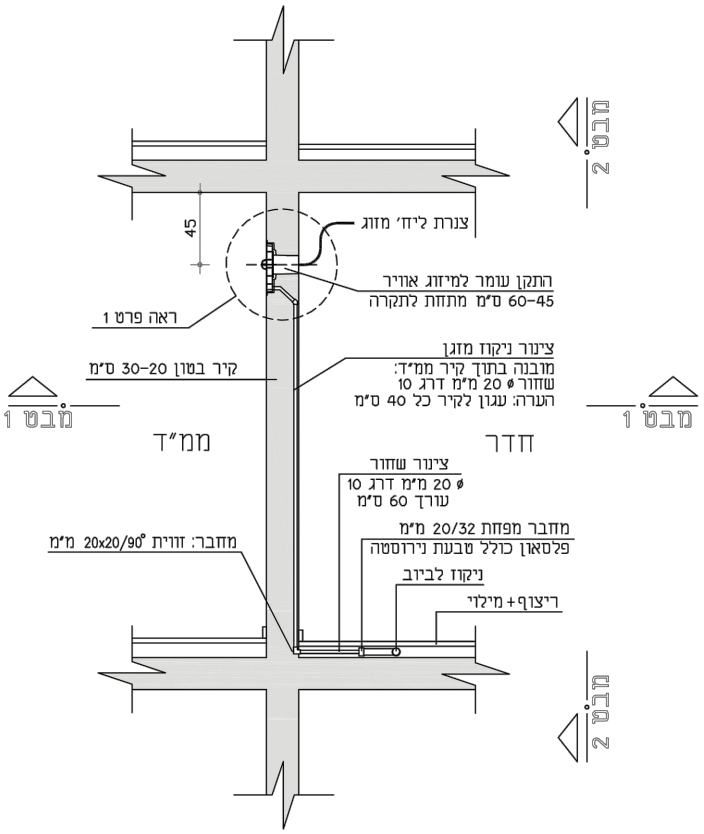


* מק"ט מחבר מפוזת 71106032020
* מק"ט טבעת נירוסטה 7970032

## פרט מערכת ניקוז

**Patent No: 218946**

עומר | עקרונות מנחים לשילוב התקן עומר בתוכנית אדריכלות | 14

הערות

* על הקבלן לספק שרטוטי הרכבה (SHOP DRAWINGS) לביצוע, לתאמם ולאשרם עם האדריכל.
* על הקבלן לספק דוגמא לאישור האדריכל קודם ביצוע העבודה.
* כל העבודות לפי מפרט טכני אלומיניום.

המבצע אחראי לבדיקת התכניות והתאמתן בשטח.
על המבצע לבקר את כל המידות ועל כל טעות
או אי התאמה עליו להודיע למתכנן.

| | | | |
|---|---|---|---|
| תאריך | 20.06.2021 | קנה מידה | 1:50 |
| מהדורה | 1 | ☐ לעיון | ■ למכרז ☐ לביצוע |


carmeli & nathan feldman architects LTD
ברמלי ונתן פלדמן אדריכלים בע"מ
המלין 5 תל אביב, 6329505
tel 03.5284460 fax 03.5288925
office@feldman-arch.co.il
www.feldman-arch.co.il


גני ילדים 6 כיתות
מגרש 218 בית שמש

# רשימת מסגרות

| תאור | התקן עומר<br>צינור ניקוז מזגנים של ממ"מ | | | | | 08B<br>מ |
|---|---|---|---|---|---|---|
| כמות | 6 סטים | מידות | עפ"י מפרט | מיקום | מ.מ.מ | |

עומר
התקן חכם למיזוג בממ"ד
מרגישים יופי בממ"ד! מאוורר נוחות ובטיחות

**עקרונות מנחים לשילוב התקן עומר בתוכנית אדריכלות**

שילוב המזגן והתקן עומר יעשה עפ"י תקן והנחיות פקע"ר למיזוג בממ"ד (תקן 994/5, נספח ב' התקנה דרך מעברי צנרת מודולאריים).

1. התקן עומר יותקן בקיר הפונה לחלל פנימי עם העדפה לכיוון שניתן להוליך צנרת מזגן אל המדחס באופן מוצנע (הנמכת תקרה וכד'), חדר שירות, מרפסת שירות ואחרים (איור 1, 1א).
2. מיקום גובה התקן עומר יהיה במרחק 45-60 ס"מ (ממרכז ההתקן) מתחת לקו התקרה ובלבד שיוותר מרווח "ראש" מקצהו העליון של המזגן לתקרה במרחק מינימאלי של 15 ס"מ (איור 2).
3. מיקום התקן עומר בציר אופקי (ימין/שמאל) ישאיר מרווח מינימאלי של 1.00 מ' לעיגון יחידת המיזוג מקו התקן וימינה (איור 3).
4. יש להגדיר את עובי קיר הממ"ד. התקן עומר מבוסס על שילוב בקיר פנימי סטנדרטי בעובי 20 ס"מ. עבור עובי אחר יש להגדיר עובי ולהוסיף "טבעת הארכה" בהתאם (איור 4), עבור קיר חוץ יש להוסיף טבעת הרחקה + מגן רסיסים (איור 4א).
5. יש לקחת בחשבון את חיבור צינור הניקוז לנקודת ביוב או תשתית ביוב קרובה (איור 5).
6. צינור ניקוז מי המזגן (צינור P.E שחור קוטר 20 מ"מ בדרג 10) יעוגן התפסנות על גבי דופן קיר הממ"ד הפונה כלפי חוץ (איור 6).
7. בתחתית קיר הממ"ד ובסמוך לגובה הרצפה יש לחבר מחבר זווית 90 20x20 מ"מ לצינור ניקוז אופקי 20 מ"מ באורך של לפחות 60 ס"מ מעבר לדופן חיצוני של קיר ממ"ד (איור 7).
8. חיבור צינור 20 מ"מ שחור למערכת הביוב יעשה בעזרת מחבר מפחת 20/32 פלסאון לצינור P.E שחור לצינור P.V.C 32 אפור. מתוצרת פלסאון או שווה ערך הכולל דסקית נירוסטה לצינור P.V.C שמתחבר לתשתית הביוב ולסיפון (איור 8).

* מחבר מפחת מק"ט פלסאון 071106032020

* דסקית נירוסטה לצינור P.V.C מק"ט פלסאון 07970032

עקרונות מנחים לשילוב התקן עומר בתוכנית אדריכלות

| הערות | |
|---|---|
| | ▪ על הקבלן לספק שרטוטי הרכבה (SHOP DRAWINGS) לביצוע, לתאמם ולאשרם עם האדריכל.<br>▪ על הקבלן לספק דוגמא לאישור האדריכל קודם ביצוע העבודה.<br>▪ כל העבודות לפי מפרט טכני אלומיניום. |

המבצע אחראי לבדיקת התכניות והתאמתן בשטח.
על המבצע לבקר את כל המידות ועל כל טעות
או אי התאמה עליו להודיע למתכנן.

| | | | |
|---|---|---|---|
| תאריך | 20.06.2021 | קנה מידה | 1:50 |
| מהדורה | 1 | ☐ לעיון | ■ למכרז | ☐ לביצוע |

carmeli & nathan feldman architects LTD
ברמלי ונתן פלדמן אדריכלים בע"מ
המלין 5 תל אביב, 6329505
tel 03.5284460 fax 03.5288925
office@feldman-arch.co.il
www.feldman-arch.co.il

גני ילדים 6 כיתות
מגרש 218 בית שמש

# רשימת מסגרות

| | | | | |
|---|---|---|---|---|
| תאור | אביזרים לשירותי נכים מטיפוס 2 | | | 09 / מ |
| כמות | 1 מכל אביזר | מידות ע"פ תקנות נגישות | מיקום | שירותי נכים קומת קרקע |

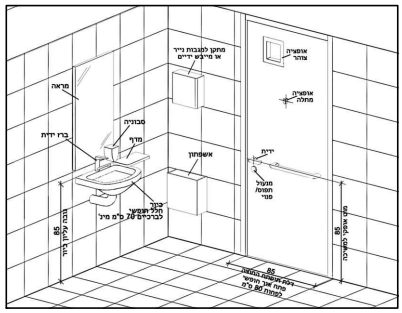

**איזומטריה פינת דלת וכיור**

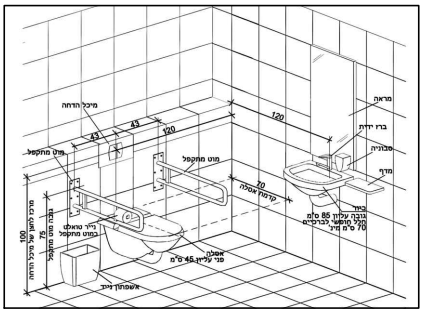

**איזומטריה פינת כיור ואסלה**

**הערות:** המידות נכון לאחר חיפוי

1 - אין לראות מידות הוא אף לא באמצעותצרת קונסטרוקציה או כל אלמנט אחר לפחות הגל בפינת הקיר עליו מוצב הכיור אפשר לראות עד 20/20 סמ מסיבות של שכל או אלטטלציה

2 - מאחוי יד : מפרט ע"פ ת"י 1918 חלק 31 לרבות אישור בדיקה מאחו יד קבוע ומתקפל המעבדה מאושרת

3 - מפסק הדלקה וכיבוי אור יהיה מחוץ לחא על הקיר בצד של ידית הפתיחה , גובה מקס' 120 סמ.

4 - יש לעמוד בכל הדרישות של תקנות תכנון ובניה הרלבנטיות להבטחת הגישות של אנשים עם מוגבלות.

5 - אל תא שירותים נגיש תוביל דרך נגישה כהגדרתה בחוק התכנון והבניה בתקנותיו

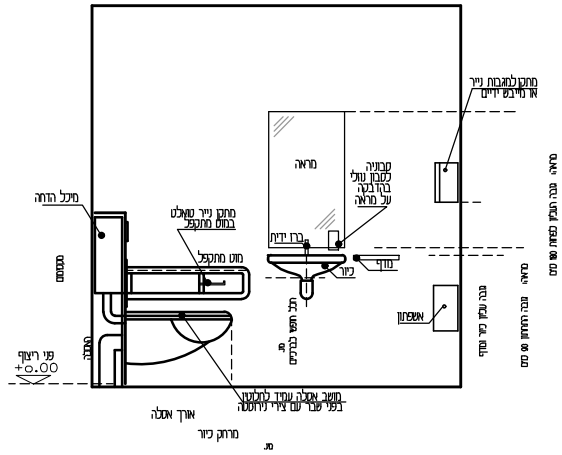

**פריסה 2**

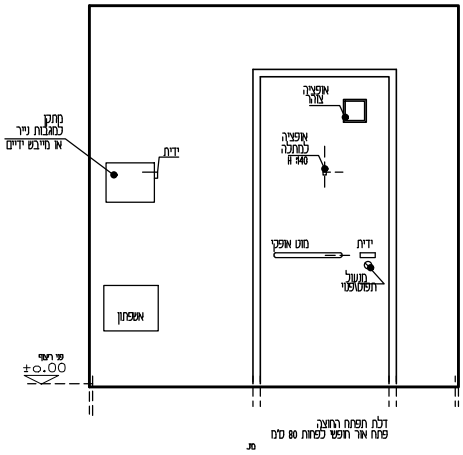

**פריסה 1**

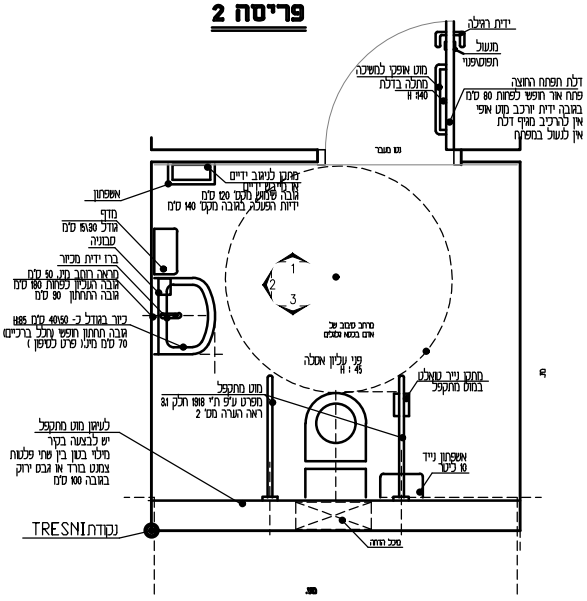

**תכנית**

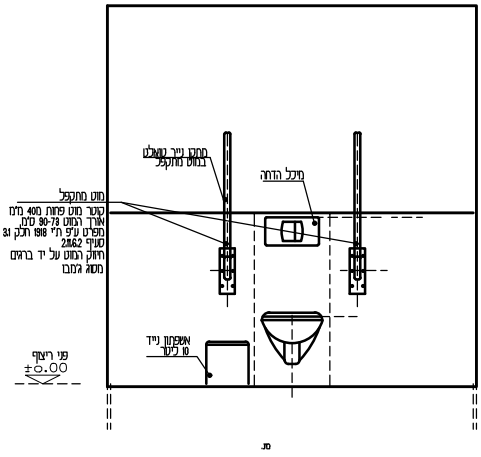

**פריסה 3**

**הערות**

- על הקבלן לספק שרטוטי הרכבה (SHOP DRAWINGS) לביצוע, לתאמם ולאשרם עם האדריכל.
- על הקבלן לספק דוגמא לאישור האדריכל קודם ביצוע העבודה.
- כל העבודות לפי מפרט טכני אלומיניום.

המבצע אחראי לבדיקת התכניות והתאמתן בשטח.
על המבצע לבקר את כל המידות ועל כל טעות
או אי התאמה עליו להודיע למתכנן.

| | | | |
|---|---|---|---|
| גני ילדים 6 כיתות מגרש 218 בית שמש | 1:50 | קנה מידה | 23.06.2021 תאריך |
| | ☐ לביצוע | ■ למכרז | מהדורה 1 ☐ לעיון |


carmeli & nathan feldman architects LTD
ברמלי ונתן פלדמן אדריכלים בע"מ
המליץ 5 תל אביב, 6329505
tel 03.5284460 fax 03.5288925
office@feldman-arch.co.il
www.feldman-arch.co.il

# רשימת מסגרות

| | | | | | |
|---|---|---|---|---|---|
| תאור | דלת פח חד-כנפית רגילה לצבע, פתיחה רגילה 90 מעלות +מאחז יד אופקי<br>תוצרת "פלרז" או ש"ע | | | | 10<br>מ |
| כמות | 1 | מידות | 100/210 | מיקום | שרותי נכים קומת קרקע |

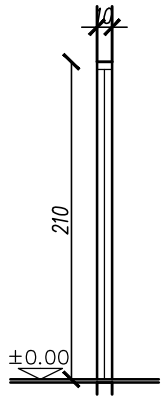


חתך

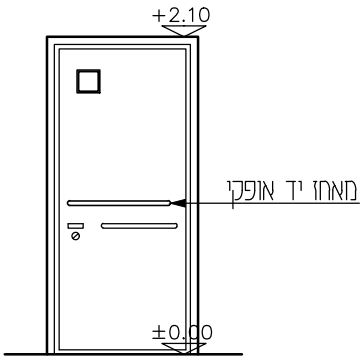


| |
|---|
| * פתח אור 90 ס"מ לפחות |
| רוחב הפתח נטו<br>לא יפחת ממידה זו |

חזית

**יש לקחת בחשבון את הציפויים שעל הקיר לצורך הזמנת המשקוף**

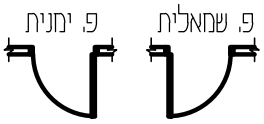


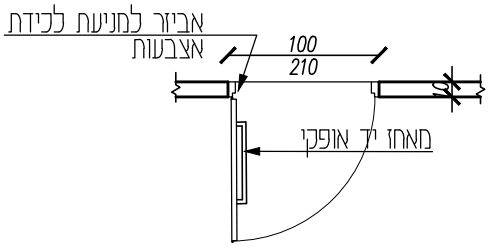


תכנית

| | | | |
|---|---|---|---|
| משקוף | משקוף מפח מגולוון 2 מ"מ פתיחה 180°<br>מותאם לרוחב הקיר בתוספת חיפויים | רשת | - |
| כנף | דלת פח חד כנפית סובבת מפח מגולוון בעובי 1.5 מ"מ<br>לפי מפרט היצרן ובתאום עם האדריכל | סורג | - |
| צירים\ ידיות | ידיות דוגמת רינגל 2.02 מנידוסטה ECO D-410 עם רוזטות עגולות<br>צילינדר לנעילה משני הצדדים.<br>ידית + מנעול צילנדר, לאישור האדריכל.<br>על הדלת יותקן מנעול תפוס/פנוי ומאחז יד אופקי | פרטים | אביזר למניעת לכידת אצבעות<br>מנעול פרפר דו כיווני .<br>מחזיר שמן הידראולי מולטילוק MLT-DC |
| פרזול | | גמר | גוון RAL לפי בחירת האדריכל ובהתאם לדרישות המפרט הטכני<br>יש לבצע מדידה במקום |

**הערות**

- **על הקבלן לספק שרטוטי הרכבה (SHOP DRAWINGS) לביצוע, לתאמם ולאשרם עם האדריכל.**
- **על הקבלן לספק דוגמא לאישור האדריכל קודם ביצוע העבודה.**
- **כל העבודות לפי מפרט טכני אלומיניום.**

**המבצע אחראי לבדיקת התכניות והתאמתן בשטח.**
**על המבצע לבקר את כל המידות ועל כל טעות**
**או אי התאמה עליו להודיע למתכנן.**

| | | | |
|---|---|---|---|
| תאריך | 23.06.2021 | קנה מידה | 1:50 |
| מהדורה | 1 | ☐ לעיון | ■ למכרז ☐ לביצוע |

גני ילדים 6 כיתות
מגרש 218 בית שמש


carmeli & nathan feldman architects LTD
ברמלי ונתן פלדמן אדריכלים בע"מ
המלין 3 תל אביב, 6329505
tel 03.5204400 fax 03.5208905
office@feldman-arch.co.il
www.feldman-arch.co.il

# רשימת מסגרות

| | | | | | |
|---|---|---|---|---|---|
| תאור | אביזרים לשירותי נכים | | | | 11 מ |
| כמות | 1X5 מכל אביזר | מידות ע"פ תקנות נגישות | מיקום | שירותי נכים כל קומות | |

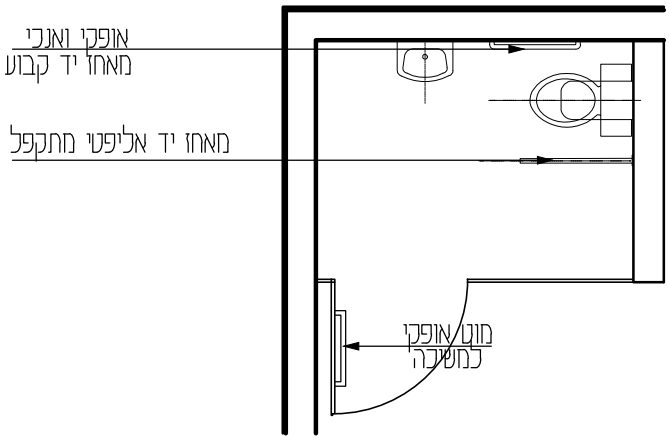


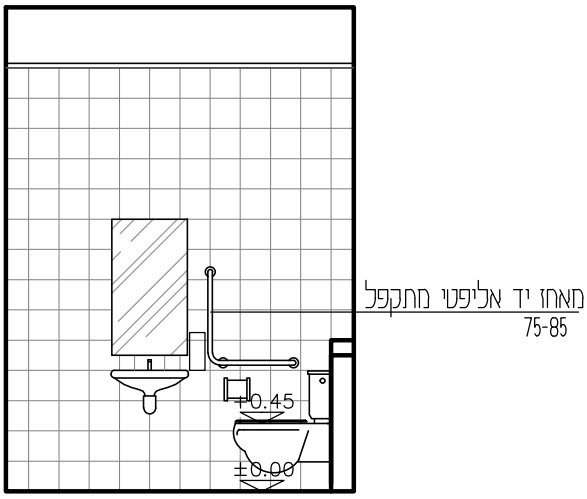


| | | | |
|---|---|---|---|
| משקוף | | רשת | |
| כנף | | סורג | |
| צירים\ ידיות | | פרטים | |
| פרזול | | גמר | גוון RAL לפי בחירת האדריכל ובהתאם לדרישות המפרט הטכני. |

**הערות**
- על הקבלן לספק שרטוטי הרכבה (SHOP DRAWINGS) לביצוע, לתאמם ולאשרם עם האדריכל.
- על הקבלן לספק דוגמא לאישור האדריכל קודם ביצוע העבודה.
- כל העבודות לפי מפרט טכני אלומיניום.

המבצע אחראי לבדיקת התכניות והתאמתן בשטח.
על המבצע לבקר את כל המידות ועל כל טעות
או אי התאמה עליו להודיע למתכנן.

| | | | |
|---|---|---|---|
| תאריך | 23.06.2021 | קנה מידה | 1:50 |
| מהדורה | 1 | ☐ לעיון | ■ למכרז ☐ לביצוע |


carmeli & nathan feldman architects LTD
ברמלי ונתן פלדמן אדריכלים בע"מ
המליץ 5 תל אביב, 6329505
tel 03.5284460 fax 03.5288925
office@feldman-arch.co.il
www.feldman-arch.co.il


גני ילדים 6 כיתות
מגרש 218 בית שמש

# רשימת מסגרות

| | | | | | |
|---|---|---|---|---|---|
| תאור | ארון חשמל ותקשורת בעל דלת דו כנפית<br>חלוקה סופית של הדלתות עפ"י תכניות היועצים | | | | 12<br>מ |
| כמות | 3 | מידות | 90\200 | מיקום | מבואה קומת קרקע |

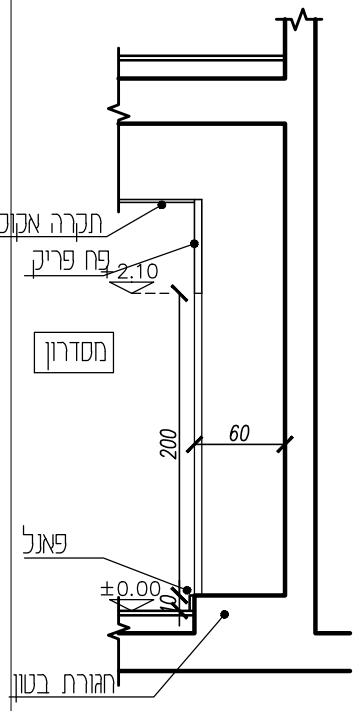


חתך

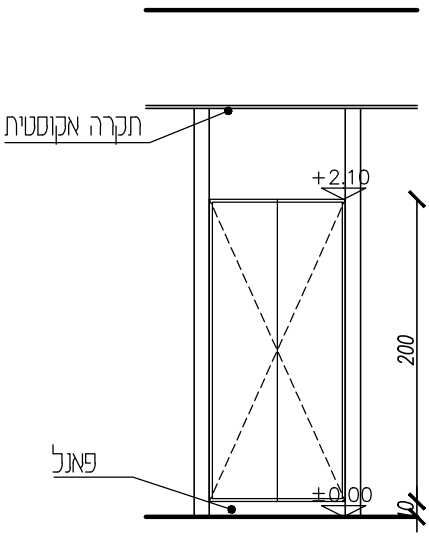


חזית

יש לקחת בחשבון את הציפויים שעל הקיר לצורך הזמנת המשקוף

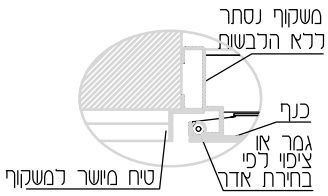


פרט משקוף ללא הלבשה
מיושר עם קו הטיח

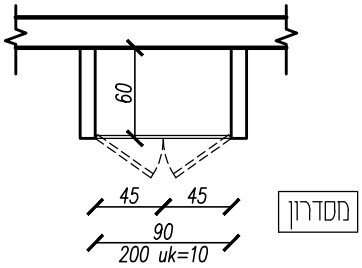


תכנית

| | | | |
|---|---|---|---|
| משקוף | לפי פרט פלרז דגם ממילא עץ לטיח או ע"ע | רשת | - |
| כנף | פח מכופף לפי פרט פלרז דגם ממילא או ע"ע | סורג | - |
| צירים\ידיות | פרזול שקוע בגוון הדלת:<br>צירים סמויים קפיציים, ידיות ומנעול שקועים לפי מפרט היצרן, בתאום עם היועצים בהתאם ובאישור האדריכל | פרטים | שילוט לפי תקן: פולט אור מודבק ע"ג לוח אלומיניום 3 מ"מ עם עם קנטים מלוטשים. הדפסה דיגיטלית באיכות גבוהה<br>*יש לבצע איטום לפי הנחיות |
| פרזול | | גמר | גוון RAL לפי בחירת האדריכל ובהתאם לדרישות המפרט הטכני |

**הערות**

- על הקבלן לספק שרטוטי הרכבה (SHOP DRAWINGS) לביצוע, לתאמם ולאשרם עם האדריכל.
- על הקבלן לספק דוגמא לאישור האדריכל קודם ביצוע העבודה.
- כל העבודות לפי מפרט טכני אלומיניום.

המבצע אחראי לבדיקת התכניות והתאמתן בשטח.
על המבצע לבקר את כל המידות ועל כל טעות
או אי התאמה עליו להודיע למתכנן.

| | | | |
|---|---|---|---|
| גני ילדים 6 כיתות<br>מגרש 218 בית שמש | 1:50 | קנה מידה | 23.06.2021 תאריך |
| | ☐ לביצוע | ■ למכרז | ☐ לעיון 1 מהדורה |


carmeli & nathan feldman architects LTD
כרמלי ונתן פלדמן אדריכלים בע"מ
המלין 5 תל אביב, 6329505
tel 03.5204460 fax 03.5208925
office@feldman-arch.co.il
www.feldman-arch.co.il

# רשימת מסגרות

| | | | | | |
|---|---|---|---|---|---|
| תאור | ארון כיבוי אש ואינסטלציה בעל דלת פח דו כנפית לפתיחה צירית<br>חלוקה סופית של הדלתות עפ"י תכניות היועצים | | | | 13<br>מ |
| כמות | 6 | מידות | 90/200 | מיקום | מבואות כל קומות |

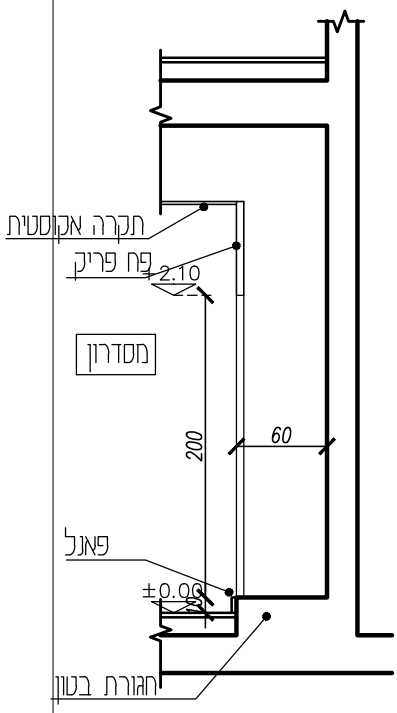


חתך

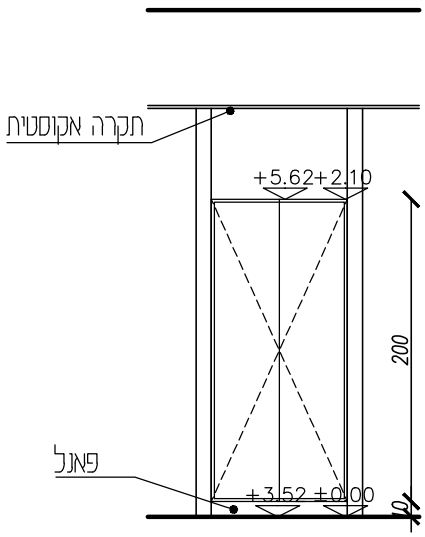


חזית

יש לקחת בחשבון את הציפויים שעל הקיר לצורך הזמנת המשקוף

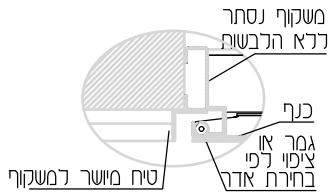


פרט משקוף ללא הלבשה
מיושר עם קו הטיח

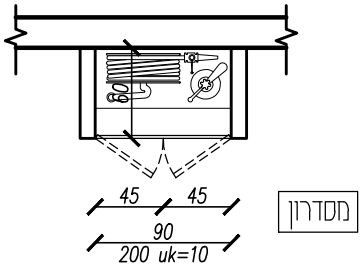


תכנית

| | | | |
|---|---|---|---|
| משקוף | לפי פרט פלרז דגם ממילא שן לטיח או ש"ע | רשת | |
| כנף | פח מכופף לפי פרט פלרז דגם ממילא או ש"ע | סורג | |
| צירים\ ידיות | פרזול שקוע בגוון הדלת:<br>צירים סמויים קפיצים, ידיות ומנעול שקועים לפי מפרט היצרן, בתאום עם היועצים בהתאם ובאישור האדריכל | פרטים | שילוט לפי תקן: פולט אור מודבק ע"ג לוח אלומניום 3 מ"מ עם עם קנטים מלוטשים. הדפסה דיגיטלית באיכות גבוהה<br>*יש לבצע איטום לפי הנחיות |
| פרזול | | גמר | גוון RAL לפי בחירת האדריכל ובהתאם לדרישות המפרט הטכני |

**הערות**

- על הקבלן לספק שרטוטי הרכבה (SHOP DRAWINGS) לביצוע, לתאמם ולאשרם עם האדריכל.
- על הקבלן לספק דוגמא לאישור האדריכל קודם ביצוע העבודה.
- כל העבודות לפי מפרט טכני אלומיניום.

המבצע אחראי לבדיקת התכניות והתאמתן בשטח.
על המבצע לבקר את כל המידות ועל כל טעות
או אי התאמה עליו להודיע למתכנן.

| | | | |
|---|---|---|---|
| גני ילדים 6 כיתות<br>מגרש 218 בית שמש | 1:50 | קנה מידה | 23.06.2021 תאריך |
| | ☐ לביצוע | ■ למכרז | מהדורה 1 ☐ לעיון |


carmeli & nathan feldman architects LTD
ברמלי ונתן פלדמן אדריכלים בע"מ
המלין 5 תל אביב, 6329505
tel 03.5204460 fax 03.5208925
office@feldman-arch.co.il
www.feldman-arch.co.il

# רשימת מסגרות

| | | | | | |
|---|---|---|---|---|---|
| תאור | ארון חשמל ותקשורת בעל דלת דו כנפית<br>חלוקה סופית של הדלתות עפ"י תכניות היועצים | | | | 14<br>מ |
| כמות | 3 | מידות | 135/60 | מיקום | מעבר למח"מ קומה א |

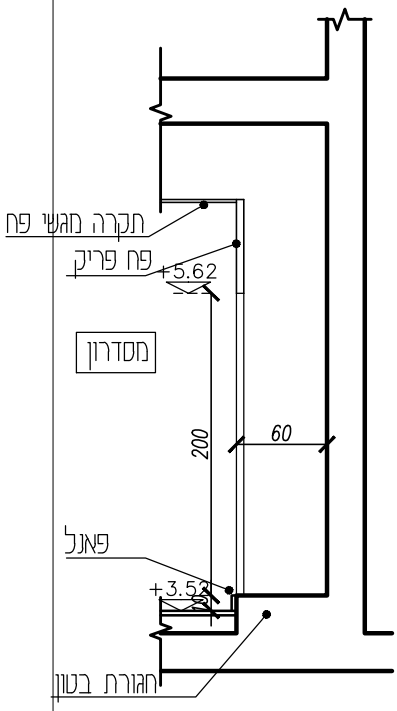


חתך

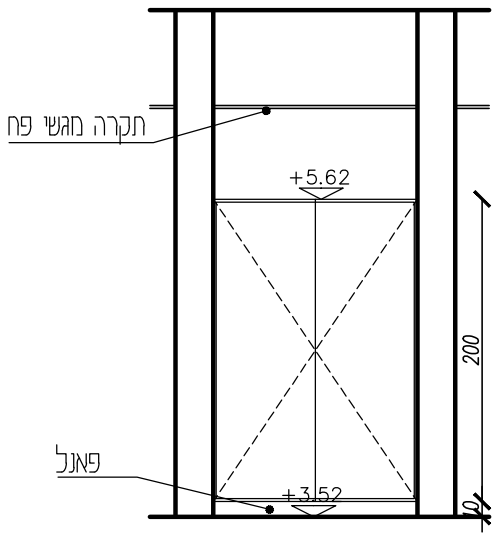


חזית

יש לקחת בחשבון את הציפויים שעל הקיר לצורך הזמנת המשקוף

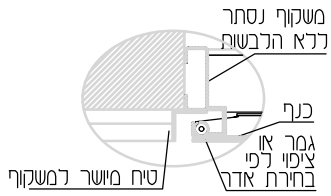


פרט משקוף ללא הלבשה
מיושר עם קו הטיח

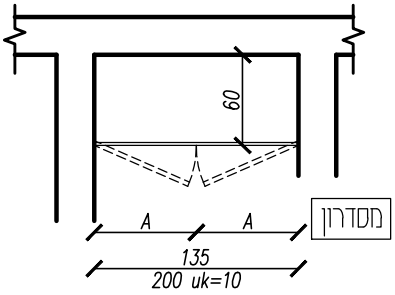


תכנית

| | | | |
|---|---|---|---|
| משקוף | לפי פרט פלרז דגם ממילא שן לטיח או ש"ע | רשת | - |
| כנף | פח מכופף לפי פרט פלרז דגם ממילא או ש"ע | סורג | - |
| צירים\ ידיות | פרזול שקוע בגוון הדלת:<br>צירים סמויים קפיציים, ידיות ומנעול שקועים לפי מפרט היצרן, בתאום עם היועצים בהתאם ובאישור האדריכל | פרטים | שילוט לפי תקן: פולט אור מודבק ע"ג לוח אלומיניום 3 מ"מ עם עם קנטים מלוטשים. הדפסה דיגיטלית באיכות גבוהה<br>*יש לבצע איטום לפי הנחיות |
| פרזול | | גמר | גוון RAL לפי בחירת האדריכל ובהתאם לדרישות המפרט הטכני |

**הערות**

- על הקבלן לספק שרטוטי הרכבה (SHOP DRAWINGS) לביצוע, לתאמם ולאשרם עם האדריכל.
- על הקבלן לספק דוגמא לאישור האדריכל קודם ביצוע העבודה.
- כל העבודות לפי מפרט טכני אלומיניום.

המבצע אחראי לבדיקת התכניות והתאמתן בשטח.
על המבצע לבקר את כל המידות ועל כל טעות
או אי התאמה עליו להודיע למתכנן.

| | | | |
|---|---|---|---|
| תאריך | 23.06.2021 | קנה מידה | 1:50 |
| מהדורה | 1 | ☐ לעיון | ■ למכרז ☐ לביצוע |

גני ילדים 6 כיתות
מגרש 218 בית שמש


carmeli & nathan feldman architects LTD
ברמלי ונתן פלדמן אדריכלים בע"מ
המלין 5 תל אביב, 6329505
tel 03.5204460 fax 03.5208925
office@feldman-arch.co.il
www.feldman-arch.co.il

# רשימת מסגרות

| | | | | | |
|---|---|---|---|---|---|
| תאור | | | | | 15 מ |
| כמות | 6 | מידות | 130/220 | מיקום | כניסה לכיתות כל קומות |

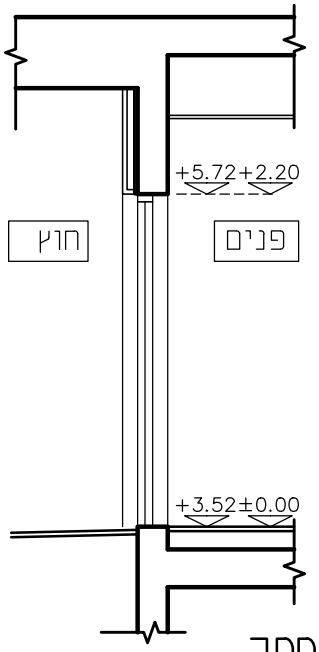


חתך

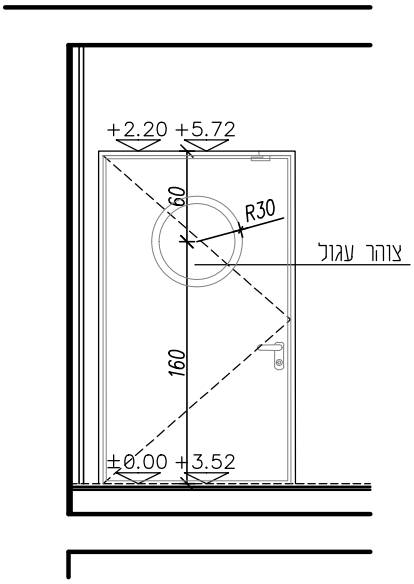


חזית

*יש לקחת בחשבון את הציפויים שעל הקיר לצורך הזמנת המשקוף

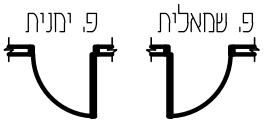


* כיוון פתיחת הפריט לפי תכנית אדריכלית

**מינימום פתח אור 90 ס"מ לפי הנחיות בטיחות

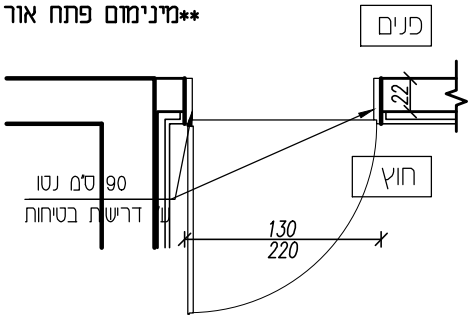


תכנית

| | | | |
|---|---|---|---|
| משקוף | | רשת | _ |
| כנף | | סורג | _ |
| צירים\ידיות | | פרטים | מנגנון לדלת 'אלפא דלתא' |
| פרזול | | גמר | גוון RAL לפי בחירת האדריכל ובהתאם לדרישות המפרט הטכני |

הערות:
* על הקבלן לספק שרטוטי הרכבה (SHOP DRAWINGS) לביצוע, לתאמם ולאשרם עם האדריכל.
* על הקבלן לספק דוגמא לאישור האדריכל קודם ביצוע העבודה.
* כל העבודות לפי מפרט טכני אלומיניום. מינימום פתח אור 90 ס"מ

המבצע אחראי לבדיקת התכניות והתאמתן בשטח.
על המבצע לבקר את כל המידות ועל כל טעות
או אי התאמה עליו להודיע למתכנן.

| | | | |
|---|---|---|---|
| גני ילדים 6 כיתות מגרש 218 בית שמש | 1:50 | קנה מידה | 23.06.2021 תאריך |
| | ☐ לביצוע | ■ למכרז | ☐ לעיון מהדורה 1 |


carmeli & nathan feldman architects LTD
כרמלי ונתן פלדמן אדריכלים בע"מ
המלאכה 2 תל אביב, 6329505
tel 03.5204460 fax 03.5208925
office@feldman-arch.co.il
www.feldman-arch.co.il

# רשימת מסגרות

| | | | | | |
|---|---|---|---|---|---|
| תאור | כיסוי פח מגולוון וצבוע 1.5 מ"מ מעל פתח יציאה לגג | | | | 16 מ |
| כמות | 1 | מידות | 116/116 | מיקום | פתח יציאה לגג |

חתך

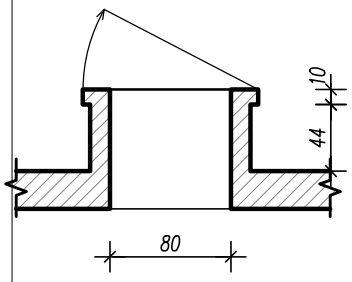


חזית

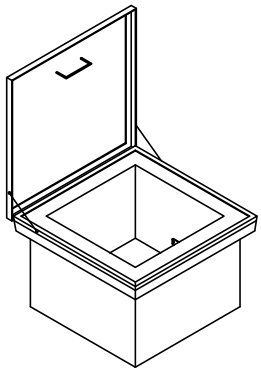

תכנית

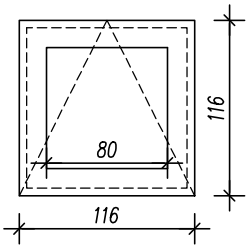


| | | | |
|---|---|---|---|
| משקוף | _ | רשת | _ |
| כנף | _ | סורג | _ |
| צירים\ ידיות | _ | פרטים | ראה גיליון פרטים |
| פרזול | _ | גמר | גוון RAL לפי בחירת האדריכל ובהתאם לדרישות המפרט הטכני |

הערות
- על הקבלן לספק שרטוטי הרכבה (SHOP DRAWINGS) לביצוע, לתאמם ולאשרם עם האדריכל.
- על הקבלן לספק דוגמא לאישור האדריכל קודם ביצוע העבודה.
- כל העבודות לפי מפרט טכני אלומיניום.

המבצע אחראי לבדיקת התכניות והתאמתן בשטח.
על המבצע לבקר את כל המידות ועל כל טעות
או אי התאמה עליו להודיע למתכנן.

| | | | |
|---|---|---|---|
| תאריך | 20.06.2021 | קנה מידה | 1:50 |
| מהדורה | 1 | ☐ לעיון | ■ למכרז ☐ לביצוע |


carmeli & nathan feldman architects LTD
ברמלי ונתן פלדמן אדריכלים בע"מ
המלין 5 תל אביב, 6329565
tel 03.5204400 fax 03.5208925
office@feldman-arch.co.il
www.feldman-arch.co.il


גני ילדים 6 כיתות
מגרש 218 בית שמש

# רשימת מסגרות

| | | | | | |
|---|---|---|---|---|---|
| תאור | מעקה על קיר בנויג חצר מזגנים בגג<br>ע'פ דרישת יועץ בטיחות | | | | 17<br>מ |
| כמות | 24 מ'א | מידות | 40\60 מ'מ | מיקום | קומת גג |

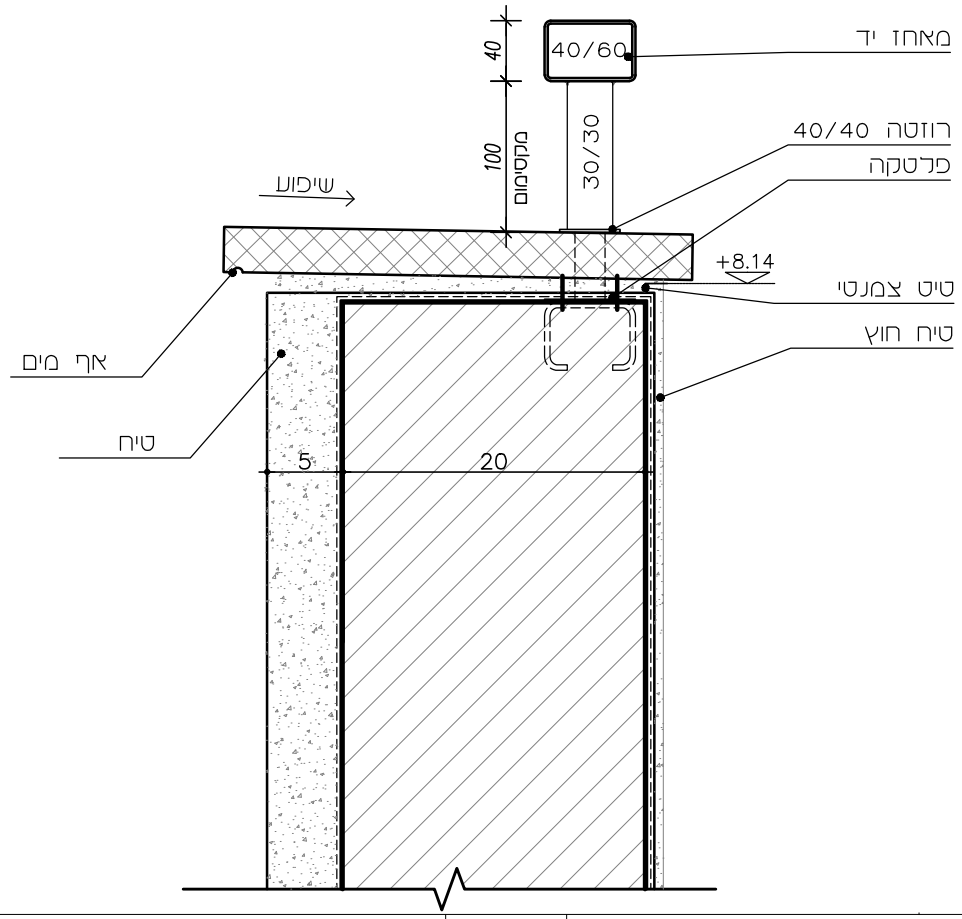


| | | | |
|---|---|---|---|
| משקוף | מעקה על קיר בנוי<br>40\60 מ'מ | רשת | |
| כנף | | סורג | |
| צירים\<br>ידיות | | פרטים | גובה 1.80 מרצפת גג ע'פ דרישת יועץ בטיחות) |
| פרזול | | גמר | כל הפרופילים מגולוונים וצבועים בצבע בתנור RAL לפי בחירת אדריכל |

**הערות**

- על הקבלן לספק שרטוטי הרכבה (SHOP DRAWINGS) לביצוע, לתאמם ולאשרם עם האדריכל.
- על הקבלן לספק דוגמא לאישור האדריכל קודם ביצוע העבודה.
- כל העבודות לפי מפרט טכני אלומיניום.

המבצע אחראי לבדיקת התכניות והתאמתן בשטח.
על המבצע לבקר את כל המידות ועל כל טעות
או אי התאמה עליו להודיע למתכנן.

| | | | |
|---|---|---|---|
| גני ילדים 6 כיתות<br>מגרש 218 בית שמש | 1:50 | קנה מידה | 23.06.2021 תאריך |
| | ☐ לביצוע | ■ למכרז | מהדורה 1 ☐ לעיון |


carmeli & nathan feldman architects LTD
ברמלי ונתן פלדמן אדריכלים בע"מ
המלין 5 תל אביב, 6329505
tel 03.5284460 fax 03.5288925
office@feldman-arch.co.il
www.feldman-arch.co.il