קאנטרי בית שמש
רשימת עבודות נגרות

הערה:
מידות הפתחים הינם מידות בניה
מאפשר ביטון משקופים (בקיר בלוקים או בטון)
לדוגמא:
רוחב פתח בניה 100 ס"מ
מתאם לרוחב משקוף 95 ס"מ

מהדורת החוברת	מהות עדכון	תפוצה	תאריך
01	פתיחה גיליון למכרז		27.10.20
02	עדכון גודל פריט נ7,הוספת פריט נ10 ,נ11		09.11.21
03	הוספת פריט נ12 נ13 נ14		07.12.21
04	ביטול פריט נ7		12.12.21

מהדורה: 4

תאריך: 12.12.21

סטטוס
- לעיון
- לאישור
- למכרז
- לביצוע

שם קובץ: BSwork_ngr

שם מקרא: בית שמש/work/רשימות

גלפז אדריכלות והנדסה בע"מ
פוגל א שהם
מיטב 6 ת"א
טלפון: 03-5619235
פקס: 03-5619269
Email:
mail@fogel-shoham.co.il
/office@galpaz-arch.com

הערות לביצוע:

שם פרויקט:
קאנטרי בית שמש

יצרן:

מס' קטלוג:

קנ"מ: 1:50

גודל גליון: A4
3000/650 גליון לפני חיתוך

12.12.21

קאנטרי בית שמש

ריכוז עבודות נגרות- למכרז בלבד

מס' ברשימה	תאור	יח'	כמות				מחיר יח'	סה"כ מחיר	הערות	מהדורה	למכרז	לביצוע
			±0.00									
נ-1	דלת עץ כניסה למשרד ולמטבח הכנות במידות 95/220	יח'	2							1		
נ-2	דלת עץ עם צוהר כניסה למטבח הכנות במידות 105/220	יח'	1							1		
נ-3	דלת עץ כניסה למלתחות במידות 105/220	יח'	4							1		
נ-4	דלת עץ כניסה לתאי שירותים במידות 80/220	יח'	14							1		
נ-5	דלת עץ כניסה לתא נכים במידות 105/220	יח'	2							1		
נ-6	דלת עץ עם צוהר במידות 100/220	יח'	2							1		
~~נ-7~~	~~דלת עץ עם צוהר במידות 80/220~~	~~יח'~~	~~1~~							~~2~~		
נ-8	דלפק קבלה	יח'	1							1		
נ-9	דלפק מזנון	יח'	1							1		
נ-10	לוקרים+ספסל	יח'	264							1		
נ-11	לוקרים ללא ספסל	יח'	64							1		
נ-12	ספסל	מ"א	64							1		
נ-13	דלת עץ במידות 85X220	יח'	2							1		
נ-14	דלת עץ דו כנפית כניסה לספא עתידי במידות 155X220	יח'	1							1		

1/1	כמות במפלס 0.00+: 2	תאור: דלת עץ כניסה למטבח ולמשרד
		מיקום: מטבח ומשרד
		מידות: 95/220

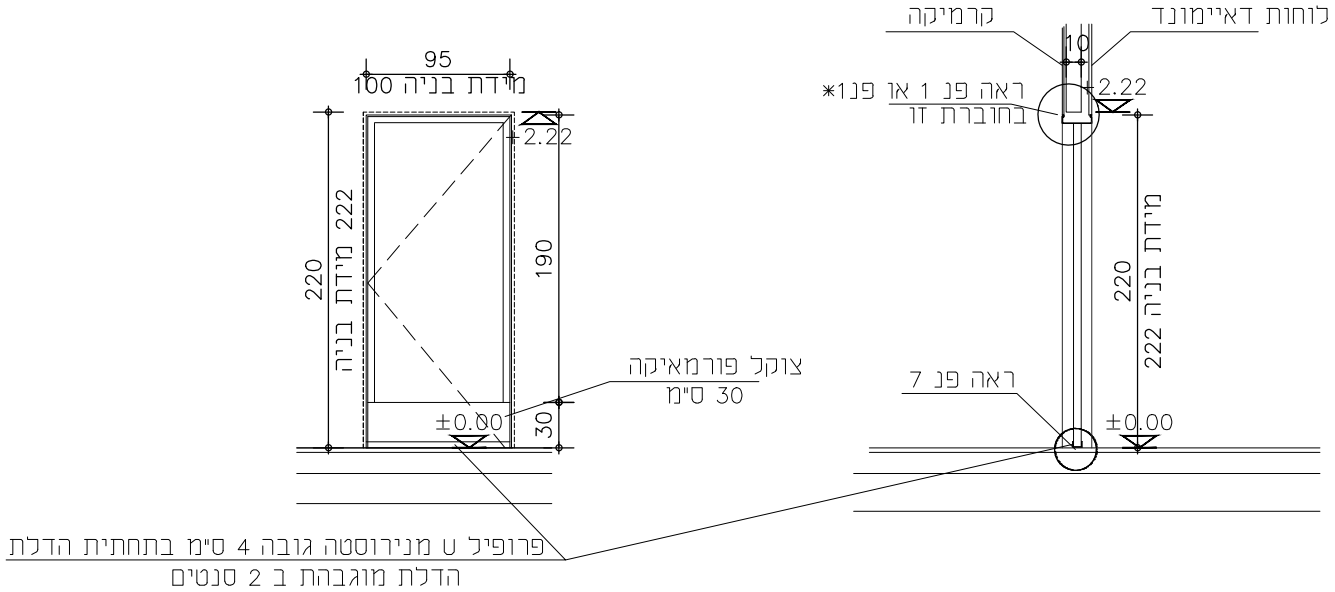

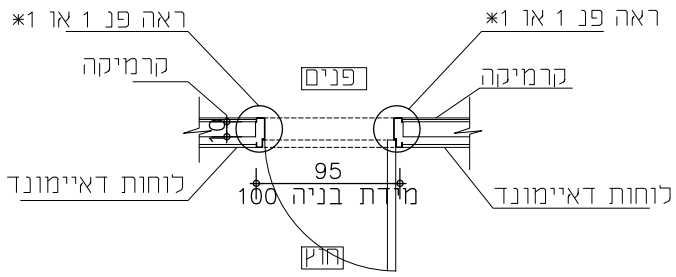

פתיחה: כנף

משקוף: משקוף פלב"מ לציר פנדל

דיגוג:

כנף: מילוי פלקסבורד דיקט 4 מ"מ שני צדדים, קנטים מעץ מלא מ-4 צדדים

פרזול: ציר פנדל מנרוסטה עם מחזיר שמן + פרופיל U מנירוסטה בתחתית הדלת

גמר: פורמאיקה: לכנף הדלת- SD 2770 - S CHACORAL
צוקל 30 ס"מ- SD 4010 - S BLACK

הערות: חברת GREEN LAM ספק מקור הפורמייקה בע"מ
יש להבטיח רוחב פתחים נטו עפ"י דרישות בטיחות ו/או נגישות ו/או חוק תגנון ובניה ותקנים מתאימים

פרט: פרטי יצור יבואו לאישור האדריכל לפי ייצור

מהדורה: 1	סטטוס: לעיון / לאישור / למכרז / לביצוע	גלפז אדריכלות והנדסה בע"מ — פוגל שהם	מיטב 6 ת"א טלפון: 03-5619253 פקס: 03-5619269 Email: mail@fogel-shoham.co.il /office@galpaz-arch.com	הערות לביצוע: תוכנית יצור יובאו לאישור האדרי	
				שם פרויקט: קאנטרי בית שמש	
תאריך: 27.10.20		מהדורה	מהות עדכון	תפוצה	תאריך
		01	פתיחת גיליון למכרז		27.10.20
				יצרן:	מס' קטלוג:
שם קובץ: BSwork_ngr				גודל גליון: A4 3000/650 גליון לפני חיתוך	קנ"מ: 1:50
שם מקרו: בית שמש/work/רשימות					

2/1	כמות במפלס 1:+0.00	תאור: דלת עץ עם צוהר
		מיקום: כניסה למזנון
1/1		מידות: 105/220

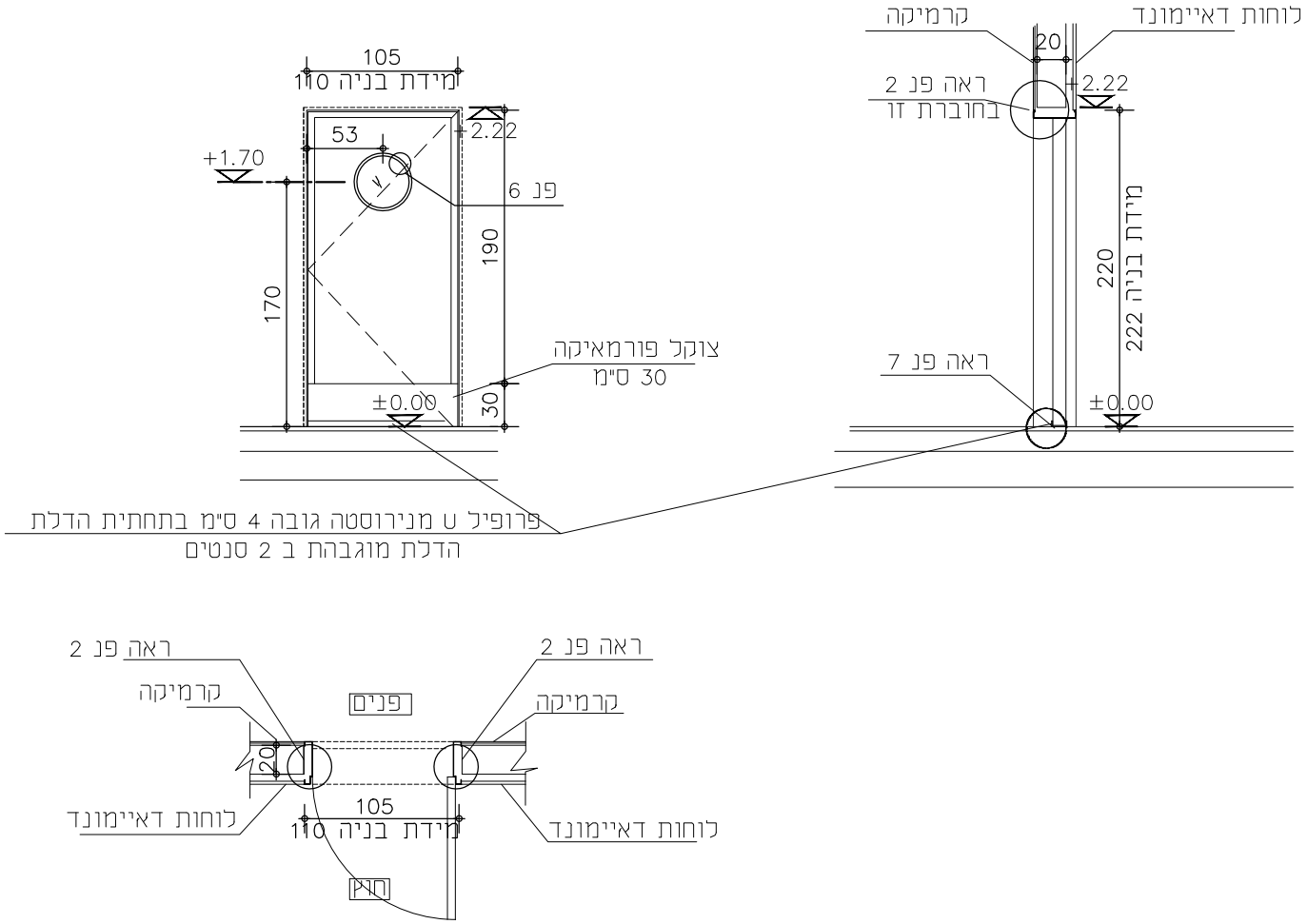

פתיחה: כנף

משקוף: משקוף פלב"מ לציר פנדל

דיגוג: זכוכית חלבית ביטחון עובי לפי תקן

כנף: מילוי פלקסבורד דיקט 4 מ"מ שני צדדים, קנטים מעץ מלא מ-4 צדדים

פרזול: ציר פנדל מנרוסטה עם מחזיר שמן + פרופיל U מנירוסטה בתחתית הדלת

גמר: פורמאיקה :לכנף הדלת- SD 2770 - S CHACORAL
צוקל 30 ס"מ- SD 4010 - S BLACK

הערות: חברת GREEN LAM ספק מקור הפורמייקה בע"מ
יש להבטיח רוחב פתחים נטו עפ"י דרישות בטיחות ו/או נגישות ו/או חוק תגנון ובניה ותקנים מתאימים

פרט: פרטי יצור יבואו לאישור האדריכל לפי ייצור

מהדורה: 1	סטטוס	גלפז אדריכלות והנדסה בע"מ	מיטב 6 ת"א טלפון: 03-5619253 פקס: 03-5619269 Email: mail@fogel-shoham.co.il /office@galpaz-arch.com			הערות לביצוע: תוכנית יצור יובאו לאישור האדרי
	לעיון					שם פרויקט: קאנטרי בית שמש
	לאישור		מהדורה	מהות עדכון	תפוצה	תאריך
תאריך: 27.10.20	למכרז		01	פתיחת גיליון למכרז		27.10.20
	לביצוע					
שם קובץ: BSwork_ngr						יצרן: / מס' קטלוג:
שם מקרן: בית שמש/work/רשימות						קנ"מ: 1:50 גודל גליון: A4 גליון לפני חיתוך 3000/650

ג / 3	כמות במפלס 0.00+: 4	תאור: דלת עץ
1/1		מיקום: דלת כניסה למלתחות
		מידות: 105/220

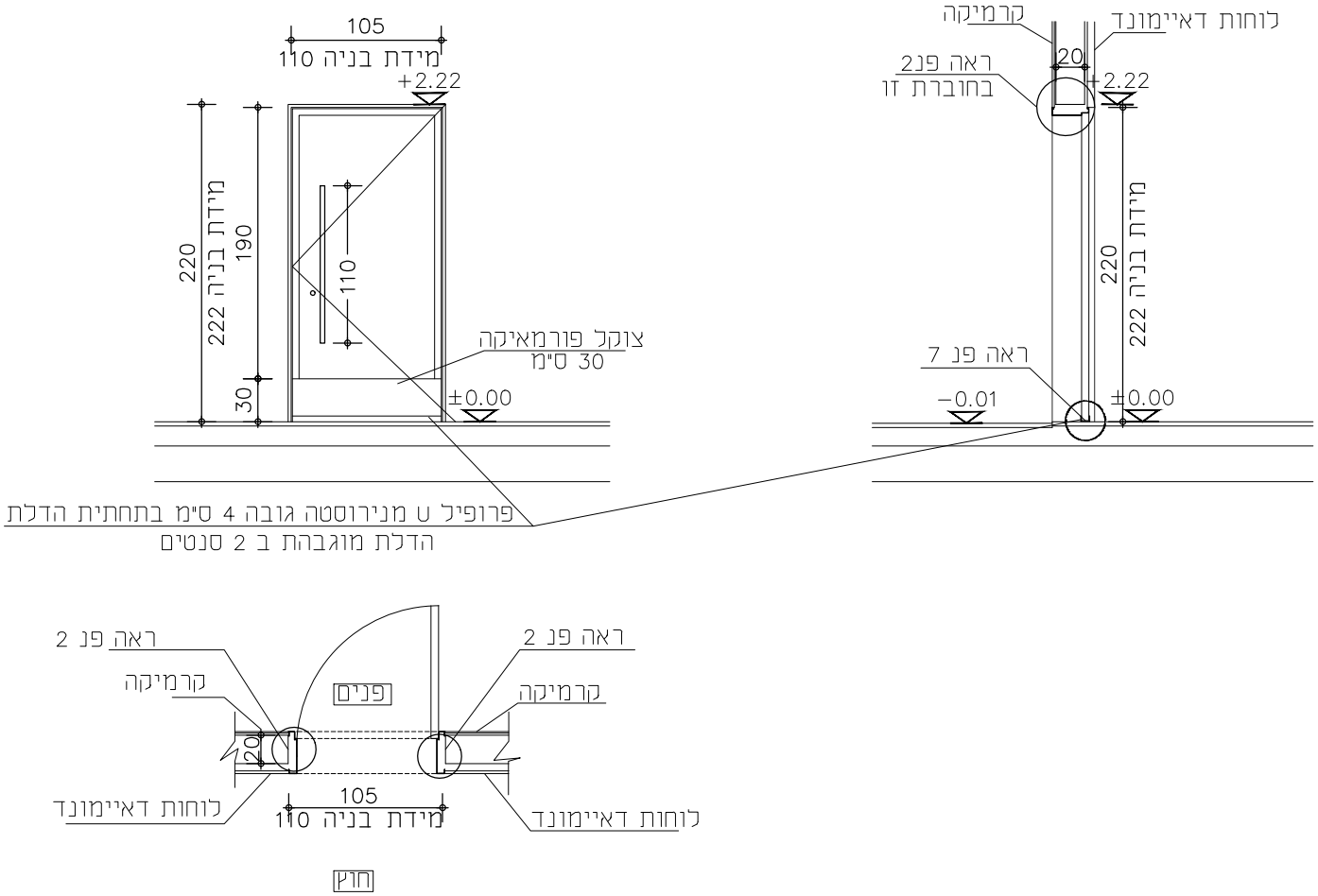

פתיחה: כנף

משקוף: משקוף פלב"ם 2 מ"מ מכופף ראה פרט מצורף
כולל הכנה לגומי לטריקה שקטה

דיגוג:

כנף: מילוי פלקסבורד דיקט 4 מ"מ שני צדדים, קנטים מעץ מלא מ-4 צדדים

פרזול: 3 צירי ספר נירוסטה לסביבה קשה ולעומסים כבדים ידית לדלת מדגם 200M של דומיסיל מנעול צילנדר ירדני או ש"ע
עוצר תופס בריצפה+גומי לטריקה שקטה ואיטום+מחזיר שמן GEZE 5000 עם מסילת החלקה ומתאם פתיחה+ידית משיכה מנירוסטה 120 ס"מ
+ פרופיל U מנירוסטה בתחתית הדלת

גמר: פורמאיקה:לכנף הדלת- SD 2770 - S CHACORAL
צוקל 30 ס"מ- SD 4010 - S BLACK

הערות:חברת GREEN LAM ספק מקור הפורמייקה בע"מ
יש להבטיח רוחב פתחים נטו עפ"י דרישות בטיחות ו/או נגישות ו/או חוק תגנון ובניה ותקנים מתאימים

פרט:פרטי יצור יבואו לאישור האדריכל לפי ייצור

מהדורה: 1	סטטוס	גלפז אדריכלות והנדסה בע"מ	מיטב 6 ת"א טלפון: 03-5619253 פקס: 03-5619269 Email: mail@fogel-shoham.co.il /office@galpaz-arch.com			הערות לביצוע: תוכנית יצור יובאו לאישור האדרי
	לעיון					שם פרוייקט: קאנטרי בית שמש
	לאישור					
תאריך: 27.10.20	למכרז	מהדורה	מהות עדכון	תפוצה	תאריך	
	לביצוע	01	פתיחת גיליון למכרז		27.10.20	יצרן: / מס' קטלוג:
שם קובץ: BSwork_ngr						
שם מקרא: בית שמש/work/רשימות						קנ"מ: 1:50 / גודל גליון: A4 / גליון לפני חיתוך 3000/650

ן / 4	כמות במפלס 0.00+: 14	תאור: דלת עץ
		מיקום: דלת כניסה לשירותי נשים וגברים
1/1		מידות: 80/220

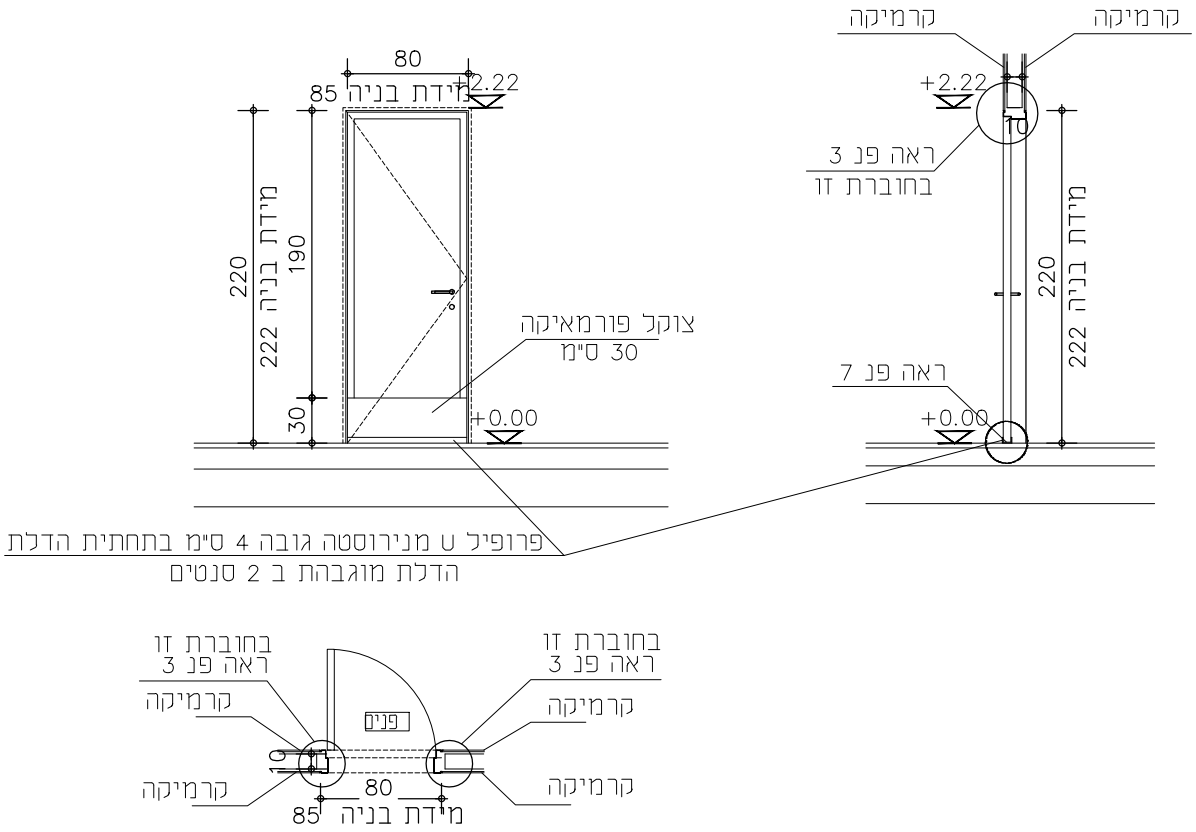

פתיחה: כנף

משקוף: משקוף פלב"ם 2 מ"מ מכופף ראה פרט מצורף
כולל הכנה לגומי לטריקה שקטה

דיגוג:

כנף: מילוי פלקסבורד דיקט 4 מ"מ שני צדדים, קנטים מעץ מלא מ-4 צדדים

פרזול: 3 צירי ספר נירוסטה לסביבה קשה ולעומסים כבדים+
ידית לדלת מדגם 200M של דומיסיל + מחזיר שמן + פרופיל U מנירוסטה בתחתית הדלת

גמר: פורמאיקה :לכנף הדלת- SD 2770 - S CHACORAL
צוקל 30 ס"מ- SD 4010 - S BLACK

הערות: חברת GREEN LAM ספק מקור הפורמייקה בע"מ
יש להבטיח רוחב פתחים נטו עפ"י דרישות בטיחות ו/או נגישות ו/או חוק תגנון ובניה ותקנים מתאימים

פרט: פרטי יצור יבואו לאישור האדריכל לפי ייצור

מהדורה: 1	סטטוס: לעיון / לאישור / למכרז / לביצוע	גלפז אדריכלות והנדסה בע"מ — פוגל שהם	מיטב 6 ת"א טלפון: 03-5619253 פקס: 03-5619269 :Email mail@fogel-shoham.co.il /office@galpaz-arch.com	הערות לביצוע: תוכנית יצור יובאו לאישור האדרי		
תאריך: 27.10.20				שם פרויקט: קאנטרי בית שמש		
		מהדורה	מהות עדכון	תפוצה	תאריך	
		01	פתיחת גיליון למכרז		27.10.20	
						יצרן: / מס' קטלוג:
קנ"מ: 1:50	גודל גליון: A4 3000/650 גליון לפני חיתוך					
שם קובץ: BSwork_ngr						
שם מקרן: בית שמש/work/רשימות						

5 / 1	כמות במפלס 0.00+:2	תאור: דלת עץ
1/1		מיקום: שרותי נכים
		מידות: 105/220

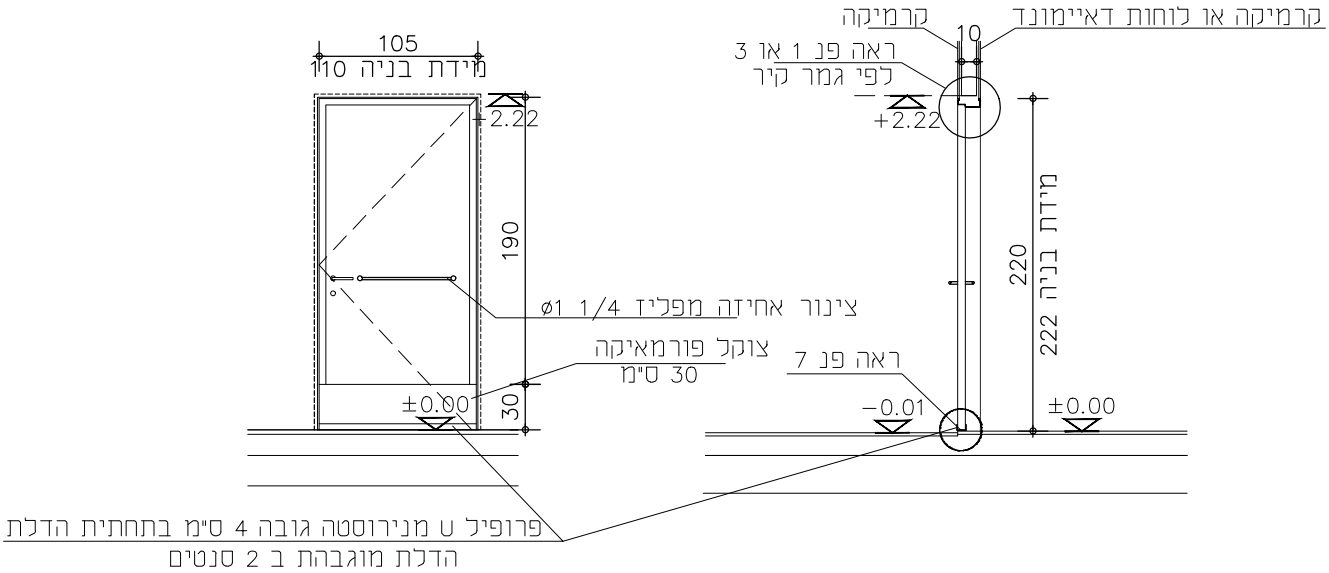

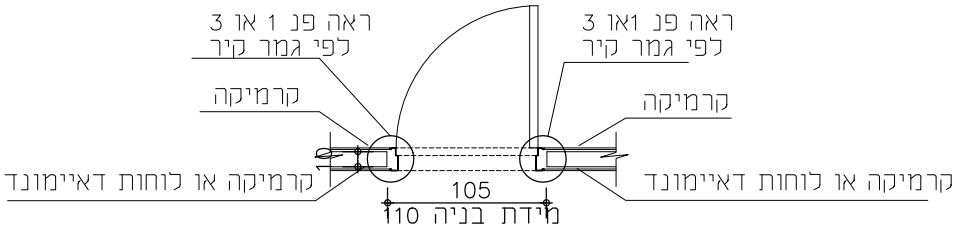

פתיחה: כנף

משקוף: משקוף פלב"ם 2 מ"מ מכופף ראה פרט מצורף
כולל הכנה לגומי לטריקה שקטה

דיגוג:

כנף: מילוי פלקסבורד דיקט 4 מ"מ שני צדדים, קנטים מעץ מלא מ-4 צדדים

פרזול: 3 צירי ספר נירוסטה לסביבה קשה ולעומסים כבדים מנעול צילנדר ירדני או ש"ע+גומי לטריקה שקטה ואיטום
ידית לדלת מדגם 200M של דומיסיל+ידיות אחיזה לנכים ø 30 משני הצדדים +מחזיר שמן+ פרופיל U מנירוסטה בתחתית הדלת

גמר: פורמאיקה :לכנף הדלת- SD 2770 - S CHACORAL
צוקל 30 ס"מ- SD 4010 - S BLACK

הערות: חברת GREEN LAM ספק מקור הפורמייקה בע"מ
יש להבטיח רוחב פתחים נטו עפ"י דרישות בטיחות ו/או נגישות ו/או חוק תגנון ובניה ותקנים מתאימים

פרט: פרטי יצור יבואו לאישור האדריכל לפי ייצור

מהדורה: 1	סטטוס: לעיון / לאישור / למכרז / לביצוע	גלפן אדריכלות והנדסה בע"מ — פוגל שהם	מיטב 6 ת"א טלפון: 03-5619253 פקס: 03-5619269 Email: mail@fogel-shoham.co.il /office@galpaz-arch.com	הערות לביצוע: תוכנית יצור יבואו לאישור האדרי		
תאריך: 27.10.20				שם פרויקט: קאנטרי בית שמש		
		מהדורה	מהות עדכון	תפוצה	תאריך	יצרן: / מס' קטלוג:
		01	פתיחת גיליון למכרז		27.10.20	
שם קובץ: BSwork_ngr						גודל גליון: A4 / 3000/650 גליון לפני חיתוך
שם מקרא: בית שמש/work/רשימות						קנ"מ: 1:50

ן / 6	כמות במפלס 0.00+: 2	תאור: דלת עץ עם צוהר
		מיקום: שרותים חדר כושר
1/1		מידות: 100/220

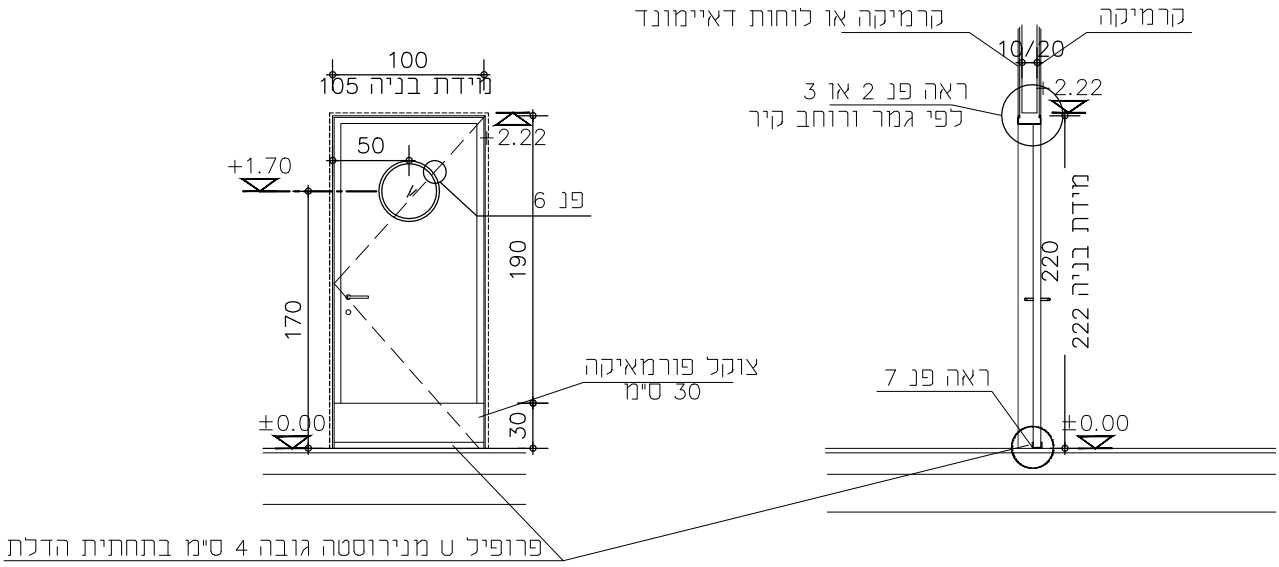

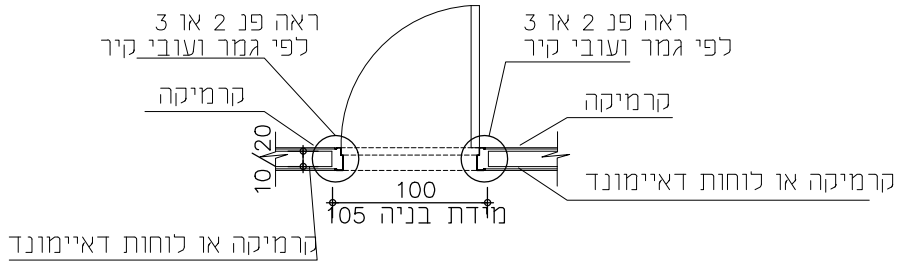

פתיחה: כנף

משקוף: משקוף פלב"מ לציר פנדל

דיגוג: זכוכית חלבית ביטחון עובי לפי תקן

כנף: מילוי פלקסבורד דיקט 4 מ"מ שני צדדים, קנטים מעץ מלא מ-4 צדדים

פרזול: ציר פנדל מנרוסטה עם מחזיר שמן + פרופיל U מנירוסטה בתחתית הדלת

גמר: פורמאיקה :לכנף הדלת- SD 2770 - S CHACORAL
צוקל 30 ס"מ- SD 4010 - S BLACK

הערות: חברת GREEN LAM ספק מקור הפורמייקה בע"מ
יש להבטיח רוחב פתחים נטו עפ"י דרישות בטיחות ו/או נגישות ו/או חוק תגנון ובניה ותקנים מתאימים

פרט: פרטי יצור יבואו לאישור האדריכל לפי ייצור

מהדורה: 1	סטטוס: לעיון / לאישור / למכרז / לביצוע	גלפז אדריכלות והנדסה בע"מ — פוגל שהם	מיטב 6 ת"א טלפון: 03-5619253 פקס: 03-5619269 Email: mail@fogel-shoham.co.il /office@galpaz-arch.com	הערות לביצוע: תוכנית יצור יובאו לאישור האדרי	
תאריך: 27.10.20				שם פרויקט: קאנטרי בית שמש	

מהדורה	מהות עדכון	תפוצה	תאריך
01	פתיחת גיליון למכרז		27.10.20

יצרן:	מס' קטלוג:
קנ"מ: 1:50	גודל גליון: A4 גליון לפני חיתוך 3000/650
שם קובץ: BSwork_ngr	
שם מקרן: בית שמש/work/רשימות	

ן / 8	כמות במפלס 1:+0.00	תאור: דלפק קבלה
1/1		מיקום: לובי כניסה
		מידות: ראה גיליון 820

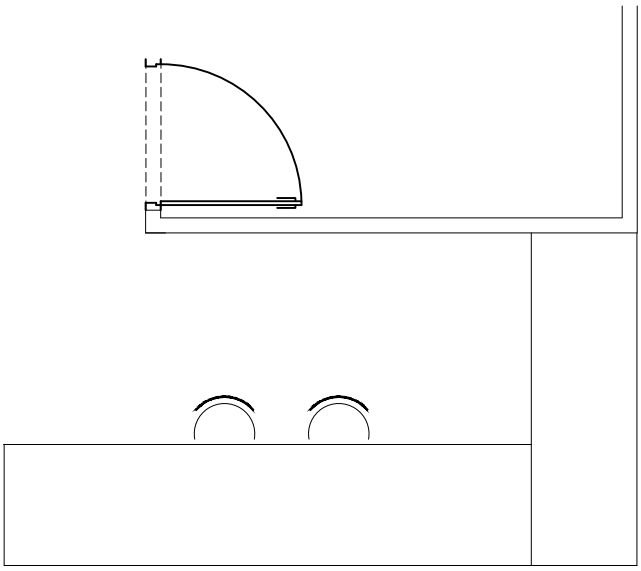

דלפק כניסה ראה גיליון מס' 820

מהדורה: 1	סטטוס: לעיון / לאישור / למכרז / לביצוע	גלפז אדריכלות והנדסה בע"מ — פוגל אשהם	מיטב 6 ת"א טלפון: 03-5619253 פקס: 03-5619269 Email: mail@fogel-shoham.co.il /office@galpaz-arch.com	הערות לביצוע: תוכנית יצור יובאו לאישור האדרי	
תאריך: 27.10.20				שם פרויקט: קאנטרי בית שמש	

מהדורה	מהות עדכון	תפוצה	תאריך
01	פתיחת גיליון למכרז		27.10.20

יצרן:	מס' קטלוג:
קנ"מ: 1:50	גודל גליון: A4 גליון לפני חיתוך 3000/650
שם קובץ: BSwork_ngr	
שם מקרן: בית שמש/work/רשימות	

ן / 9	כמות במפלס 1:+0.00	תאור: דלפק מזנון
1/1		מיקום: מזנון
		מידות: ראה גיליון 821

דלפק מזנון ראה גיליון מס' 821

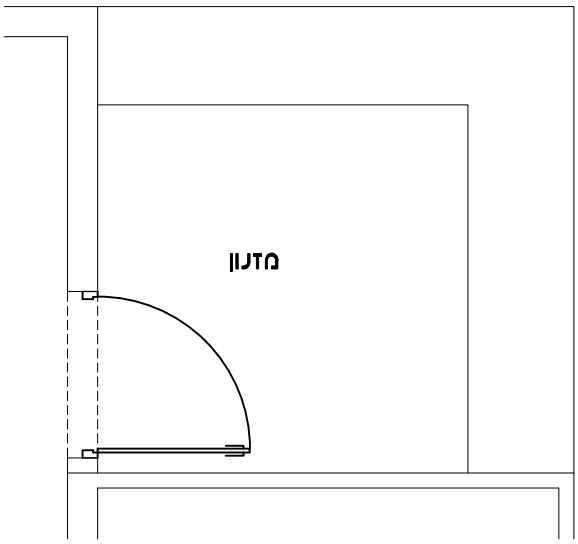

מהדורה: 1	סטטוס	גלפז אדריכלות והנדסה בע"מ פוגל שהם	מיטב 6 ת"א טלפון: 03-5619253 פקס: 03-5619269 Email: mail@fogel-shoham.co.il /office@galpaz-arch.com	הערות לביצוע: תוכנית יצור יובאו לאישור האדרי	
	לעיון ■			שם פרויקט: קאנטרי בית שמש	
	לאישור ■				
תאריך: 27.10.20	למכרז ■	תאריך	תפוצה	מהות עדכון	מהדורה
	לביצוע □	27.10.20		פתיחת גיליון למכרז	01
שם קובץ: BSwork_ngr					יצרן: / מס' קטלוג:
שם מקרן: בית שמש/work/רשימות				גודל גליון: A4 3000/650 גליון לפני חיתוך	קנ"מ: 1:50

ב / 10	כמות במפלס 0.00+:	תאור: לוקרים+ספסל
	264 לוקרים	מיקום: מלתחות נשים וגברים
1/1		מידות: ראה שרטוט

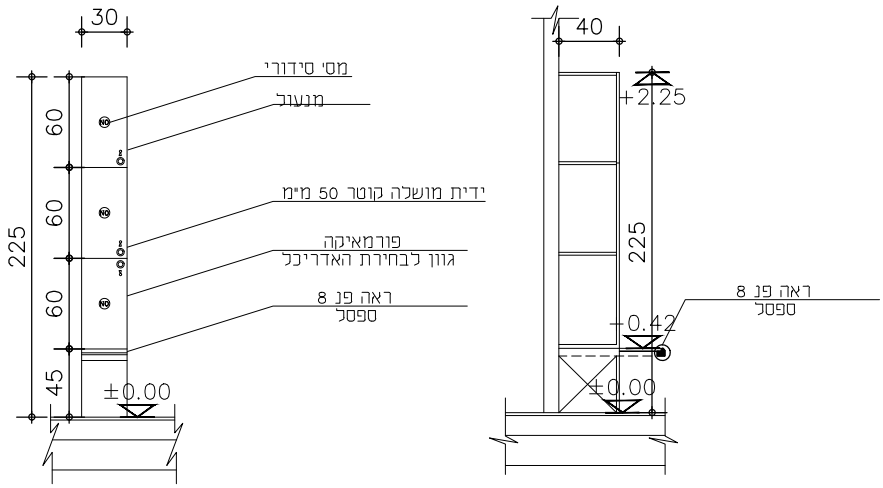

פתיחה: כנף

משקוף: ----------

דיגום: ----------

כנף: לפי שרטוט

פרזול: לפי שרטוט

גמר: לפי שרטוט

הערות: חברת GREEN LAM ספק מקור הפורמייקה בע"מ

פרט: פרטי יצור יבואו לאישור האדריכל לפי ייצור

מהדורה: 1	סטטוס: לעיון / לאישור / למכרז / לביצוע	גלפז אדריכלות והנדסה בע"מ — פוגל שהם	מיטב 6 ת"א טלפון: 03-5619253 פקס: 03-5619269 Email: mail@fogel-shoham.co.il /office@galpaz-arch.com	הערות לביצוע: תוכנית יצור יבואו לאישור האדר'	
תאריך: 09.11.21				שם פרויקט: קאנטרי בית שמש	

מהדורה	מהות עדכון	תפוצה	תאריך
01	פתיחת גיליון למכרז		09.11.21

יצרן:	מס' קטלוג:
קנ"מ: 1:50	גודל גליון: A4 גליון לפני חיתוך 3000/650
שם קובץ: BSwork_ngr	
שם מקרן: בית שמש/work/רשימות	

ב / 11	כמות במפלס 0.00+: 64 לוקרים	תאור: לוקרים ללא ספסל
1/1		מיקום: מלתחות גברים
		מידות: ראה שרטוט

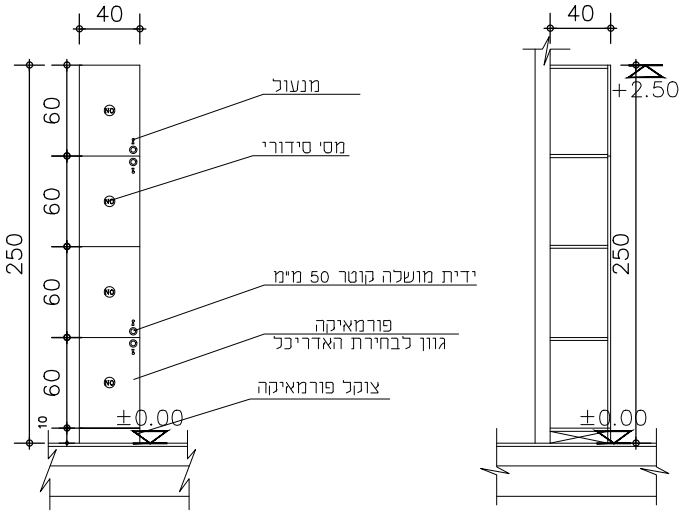

פתיחה: כנף

משקוף: ----------

דיגוג: ----------

כנף: לפי שרטוט

פרזול: לפי שרטוט

גמר: לפי שרטוט

הערות: חברת GREEN LAM ספק מקור הפורמייקה בע"מ

פרט: פרטי יצור יבואו לאישור האדריכל לפי ייצור

מהדורה: 1	סטטוס: לעיון / לאישור / למכרז / לביצוע	גלפז אדריכלות והנדסה בע"מ — פוגל אשהם	מיטב 6 ת"א טלפון: 03-5619253 פקס: 03-5619269 Email: mail@fogel-shoham.co.il /office@galpaz-arch.com	הערות לביצוע: פרט דלת והרכבה יובאו לאישור האדריכל	
תאריך: 09.11.21				שם פרויקט: קאנטרי בית שמש	

מהדורה	מהות עדכון	תפוצה	תאריך
1	פתיחת גיליון-למכרז		09.11.21
2			
3			
4			

יצרן:	מס' קטלוג:
קנ"מ: 1:50	גודל גליון: A4

שם קובץ: BSwork_ngr

שם מקרו: בית שמש/work/רשימות

ל / 12	כמות במפלס 0.00+:	תאור: ספסל ישיבה
1/1	3.60 מ"א	מיקום: מלתחות נשים וגברים
		מידות: 3.60 מ"א

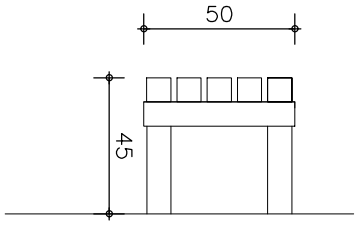

תאור: רגלים מעץ מהגוני משטח הישיבה מעץ איפאה, כל הברגים נירוסטה הכל מושלם, כדוגמת גושן עבודות עץ

גמר: יובא לאישור האדריכל

אדרי נ.אטשטיין
כפר נטר, מיקוד 40593, ההדרים 20,
טל - 09-8996371 פקס -09-8996374
e-mail : galpaz-n@zahav.net.il

מהדורה	מהות עדכון	תפוצה	תאריך
1	פתיחה גיליון למכרז		07.12.21
2			

סטטוס: לעיון / לאישור / למכרז / לביצוע

מהדורה: 1

תאריך: 07.12.21

שם קובץ: BSwork_ngr

שם מקרו: בית שמש/work/רשימות

הערות לביצוע: פרט יצור והרכבה יובאו לאישור האדריכל

שם פרויקט: קאנטרי בית שמש

יצרן: | מס' קטלוג:

קנ"מ: 1:25 | גודל גליון: A4

ל 13	כמות במפלס 0.00+: 2	תאור: דלת עץ
		מיקום: מקלחות נגישות
1/1		מידות: 85/220

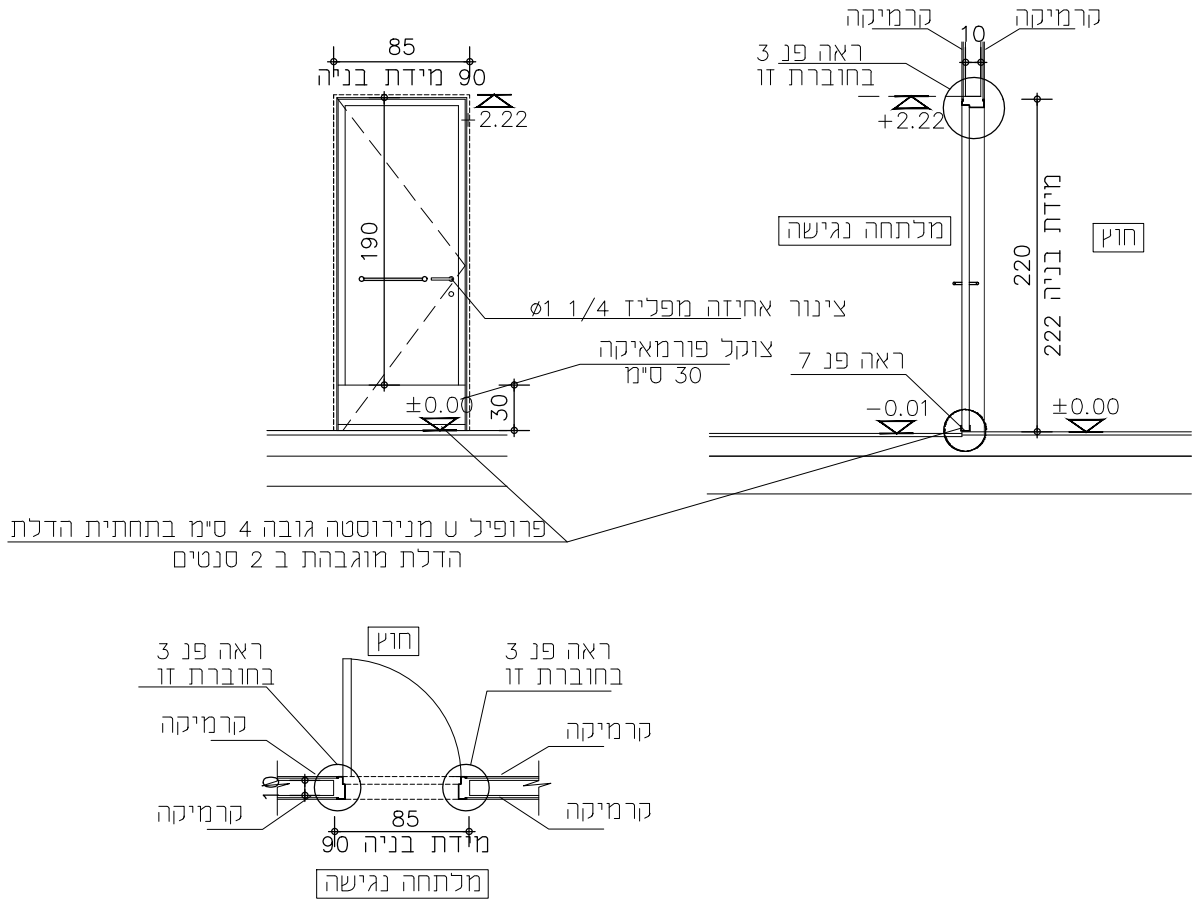

פתיחה: כנף

משקוף: משקוף פלב"ם 2 מ"מ מכופף ראה פרט מצורף
כולל הכנה לגומי לטריקה שקטה

דיגוג:

כנף: מילוי פלקסבורד דיקט 4 מ"מ שני צדדים, קנטים מעץ מלא מ-4 צדדים

פרזול: 3 צירי ספר נירוסטה לסביבה קשה ולעומסים כבדים מנעול צילנדר ירדני או ש"ע+גומי לטריקה שקטה ואיטום
ידית לדלת מדגם 200M של דומיסיל+ידיות אחיזה לנכים ø 30 משני הצדדים +מחזיר שמן+ פרופיל U מנירוסטה בתחתית הדלת

גמר: פורמאיקה :לכנף הדלת- SD 2770 - S CHACORAL
צוקל 30 ס"מ- SD 4010 - S BLACK

הערות: חברת GREEN LAM ספק מקור הפורמייקה בע"מ
יש להבטיח רוחב פתחים נטו עפ"י דרישות בטיחות ו/או נגישות ו/או חוק תגנון ובניה ותקנים מתאימים

פרט: פרטי יצור יבואו לאישור האדריכל לפי ייצור

מהדורה: 1	סטטוס	גלפז אדריכלות והנדסה בע"מ פוגל שהם	מיטב 6 ת"א טלפון: 03-5619253 פקס: 03-5619269 Email: mail@fogel-shoham.co.il /office@galpaz-arch.com	הערות לביצוע: תוכנית יצור יובאו לאישור האדר'		
	לעיון					שם פרויקט: קאנטרי בית שמש
	לאישור					
תאריך: 07.12.21	למכרז	תאריך	תפוצה	מהות עדכון	מהדורה	יצרן: / מס' קטלוג:
	לביצוע	07.12.21		פתיחת גיליון למכרז	01	
שם קובץ: BSwork_ngr						
שם מקרא: בית שמש/work/רשימות						קנ"מ: 1:50 / גודל גליון: A4 / 3000/650 גליון לפני חיתוך

ן 14 / 1/1	כמות במפלס 0.00+:1	תאור: דלת עץ
		מיקום: דלת לספא עתידי
		מידות: 155/220

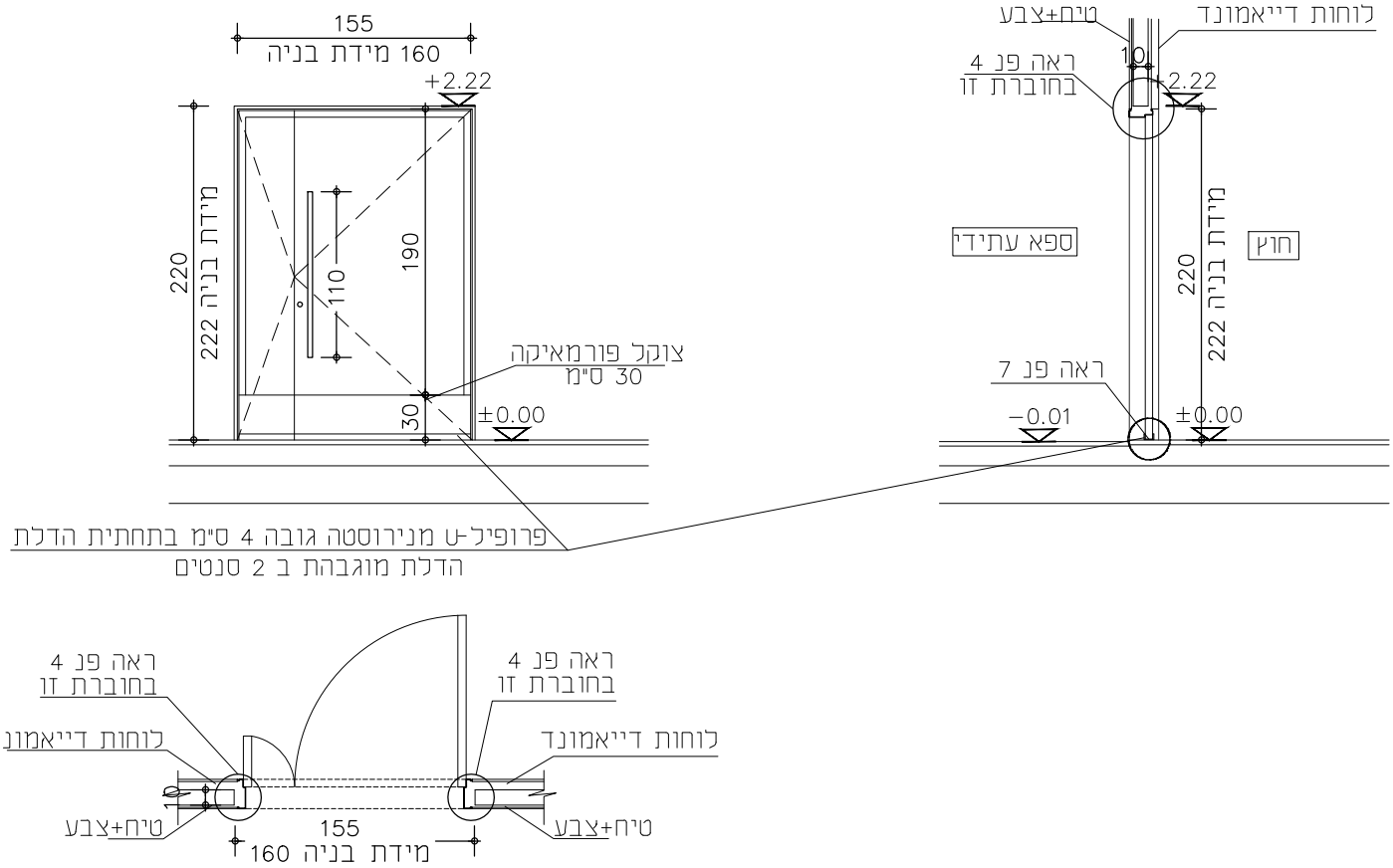

פתיחה: כנף

משקוף: משקוף פלב"ם 2 מ"מ מכופף ראה פרט מצורף
כולל הכנה לגומי לטריקה שקטה

דיגוג:

כנף: מילוי פלקסבורד דיקט 4 מ"מ שני צדדים, קנטים מעץ מלא מ-4 צדדים

פרזול: 3 צירי ספר נירוסטה לסביבה קשה ולעומסים כבדים ידית לדלת מדגם 200M של דומיסיל מנעול צילנדר ירדני או ש"ע
עוצר תופס בריצפה+גומי לטריקה שקטה ואיטום+מחזיר שמן GEZE 5000 עם מסילת החלקה ומתאם פתיחה+ידית משיכה מנירוסטה 120 ס"מ
+ פרופיל ט מנירוסטה בתחתית הדלת

גמר: פורמאיקה:לכנף הדלת- SD 2770 - S CHACORAL
צוקל 30 ס"מ- SD 4010 - S BLACK

הערות:חברת GREEN LAM ספק מקור הפורמייקה בע"מ
יש להבטיח רוחב פתחים נטו עפ"י דרישות בטיחות ו/או נגישות ו/או חוק תגנון ובניה ותקנים מתאימים

פרט:פרטי יצור יבואו לאישור האדריכל לפי ייצור

מהדורה: 1	סטטוס: לעיון / לאישור / למכרז / לביצוע	גלפז אדריכלות והנדסה בע"מ — פוגל אשהם	מיטב 6 ת"א טלפון: 03-5619253 פקס: 03-5619269 Email: mail@fogel-shoham.co.il /office@galpaz-arch.com	הערות לביצוע: תוכנית יצור יובאו לאישור האדרי	
תאריך: 27.10.20				שם פרויקט: קאנטרי בית שמש	

מהדורה	מהות עדכון	תפוצה	תאריך
01	פתיחת גיליון למכרז		27.10.20

יצרן:	מס' קטלוג:
קנ"מ: 1:50	גודל גליון: A4 3000/650 גליון לפני חיתוך

שם קובץ: BSwork_ngr
שם מקרן: בית שמש/work/רשימות

פנ 1	כמות:	תאור הפרט: פרט עקרוני כללי למשקוף לגמר חיפוי קיר בלוק 10 ב קרמיקה צד אחד ובשני לוחות דאיימונד
1/1		מיקום:

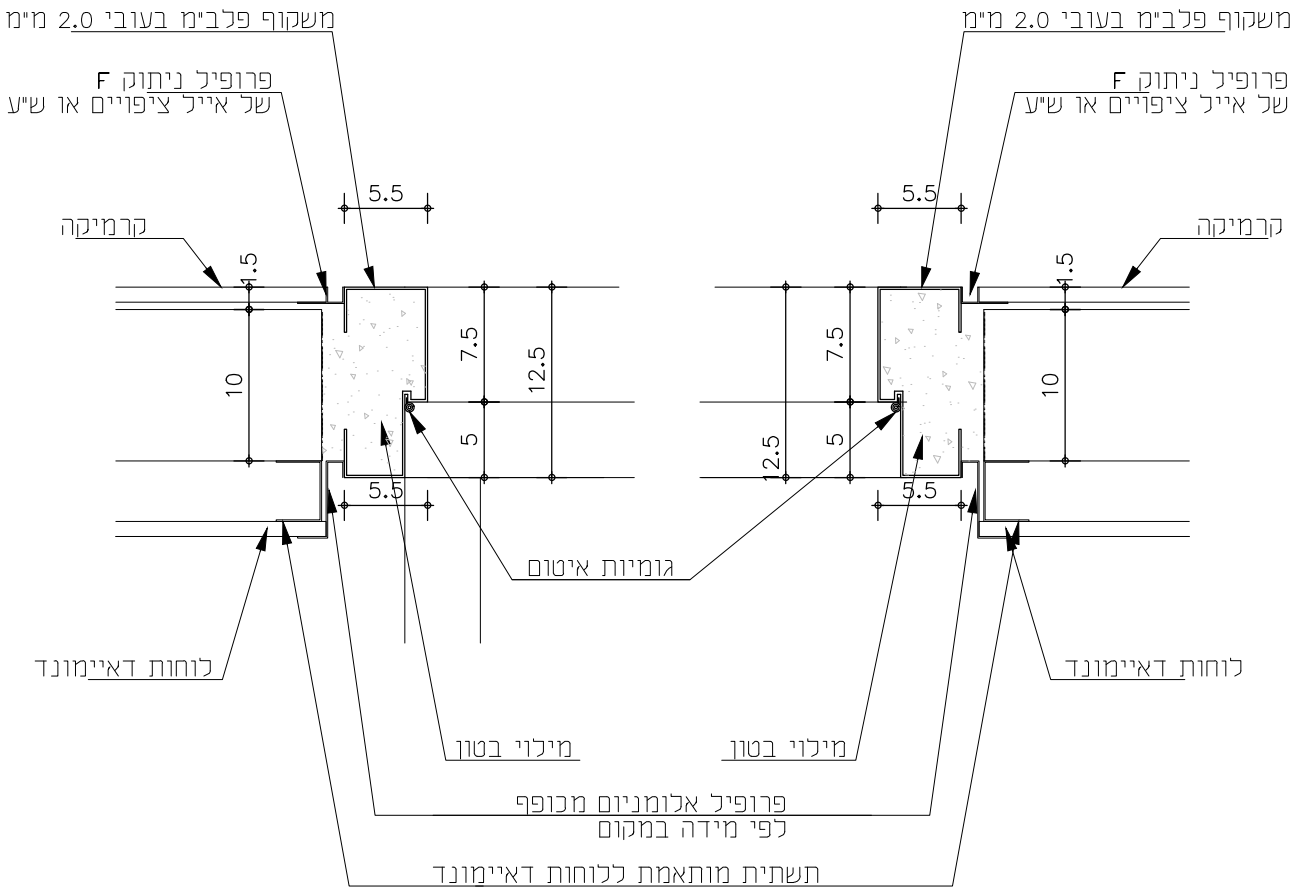

תאור:פרט עקרוני למיקום משקוף פח ביחס לגמר קיר רוחב מינימלי 10 ס"מ עם חיפוי קרמיקה מצד אחד
וחיפוי בלוחות דאיימונד מצד שני

גמר: מגולבן וצבוע

מהדורה: 1	סטטוס	גלפז אדריכלות והנדסה בע"מ פוגל שהם	מיטב 6 ת"א טלפון: 03-5619253 פקס: 03-5619269 Email: mail@fogel-shoham.co.il /office@galpaz-arch.com	הערות לביצוע: פרט דלת והרכבה יובאו לאישור האדריכל	
	לעיון			שם פרויקט: קאנטרי בית שמש	
	לאישור				
	למכרז				
תאריך: 27.10.20	לביצוע				

מהדורה	מהות עדכון	תפוצה	תאריך
01	פתיחה למכרז		27.10.20

יצרן:	מס' קטלוג:
קנ"מ: 1:5	גודל גליון: A4

שם קובץ: BSwork_ngr

שם מקרו: בית שמש/work/רשימות

פנ 1*	כמות:	תאור הפרט: פרט עקרוני כללי למשקוף לגמר חיפוי קיר בלוק 10 בלוחות דאיימונד משני הצדדים
1/1		מיקום:

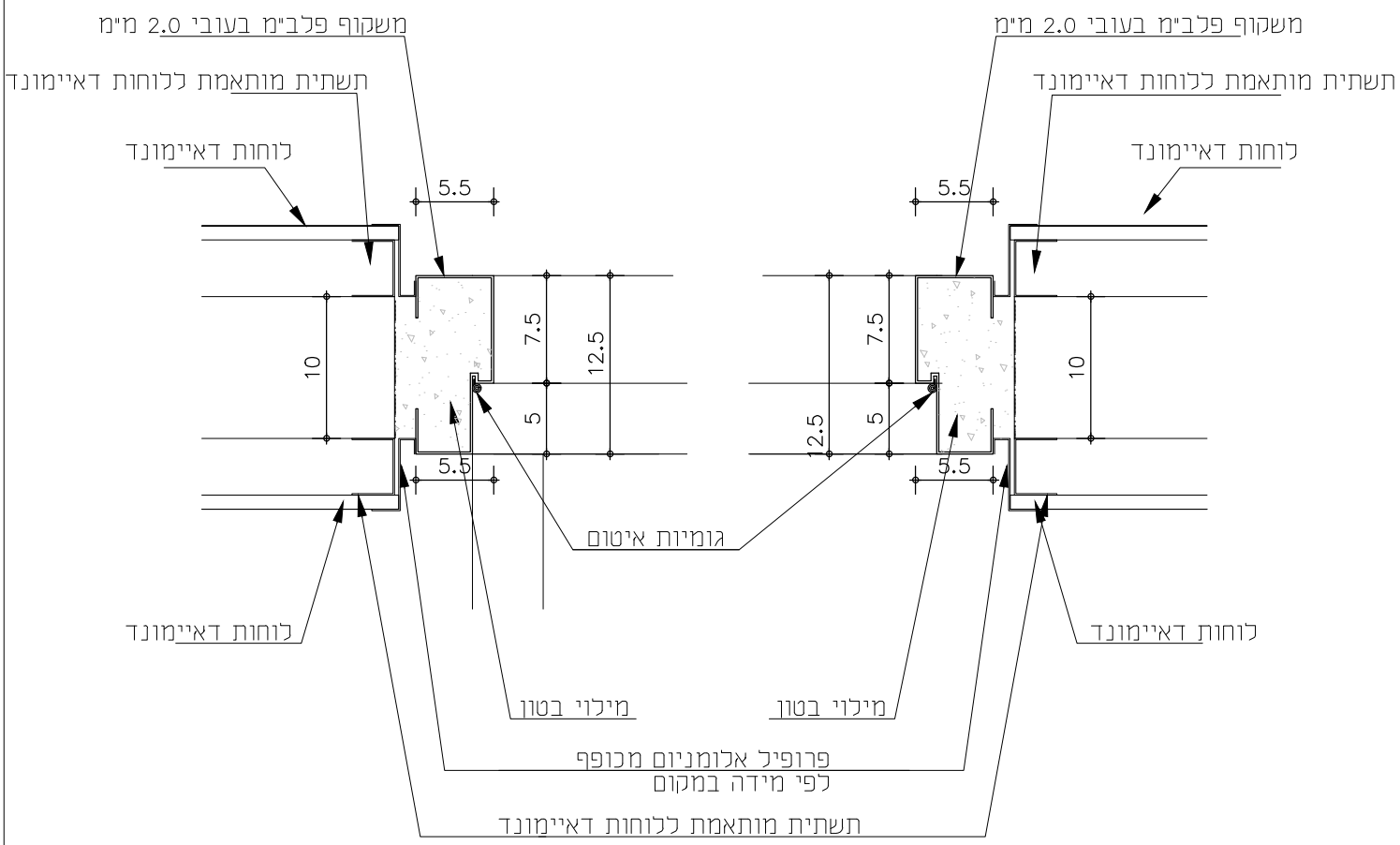

תאור:פרט עקרוני למיקום משקוף פח ביחס לגמר קיר רוחב מינימלי 10 ס"מ עם חיפוי בלוחות דאיימונד בשני הצדדים

גמר: מגולבן וצבוע

מהדורה: 1	סטטוס	גלבן אדריכלות והנדסה בע"מ	מיטב 6 ת"א טלפון: 03-5619253 פקס: 03-5619269 Email: mail@fogel-shoham.co.il /office@galpaz-arch.com	הערות לביצוע: פרט דלת והרכבה יובאו לאישור האדריכל	
	לעיון			שם פרויקט: קאנטרי בית שמש	
תאריך: 27.10.20	לאישור				
	למכרז				
	לביצוע				

מהדורה	מהות עדכון	תפוצה	תאריך
01	פתיחה למכרז		27.10.20

יצרן:	מס' קטלוג:
קנ"מ: 1:5	גודל גליון: A4

שם קובץ: BSwork_ngr

שם מקרו: בית שמש/work/רשימות

פנ 2	כמות:	תאור הפרט: פרט עקרוני כללי למשקוף לגמר חיפוי קיר בלוק 20 ב קרמיקה צד אחד ובלוחות דאיימונד צד שני
1/1		מיקום:

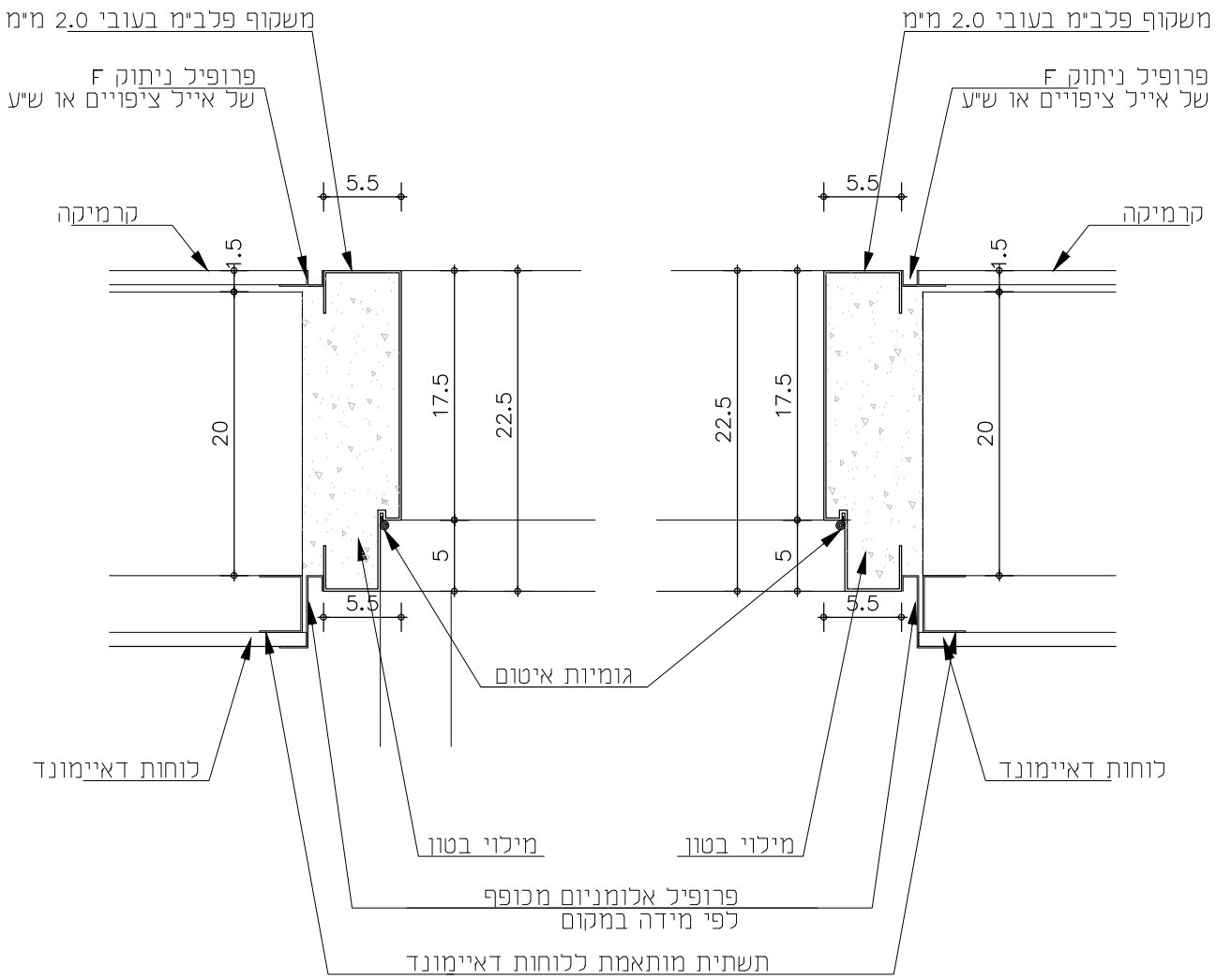

תאור: פרט עקרוני למיקום משקוף פח ביחס לגמר קיר רוחב מינימלי 20 ס"מ עם חיפוי קרמיקה מצד אחד וחיפוי בלוחות דאיימונד+בריקים מצד שני

גמר: מגולבן וצבוע

מהדורה: 1	סטטוס	גלפז אדריכלות והנדסה בע"מ	מיטב 6 ת"א טלפון: 03-5619253 פקס: 03-5619269 Email: mail@fogel-shoham.co.il /office@galpaz-arch.com	הערות לביצוע: פרט דלת והרכבה יובאו לאישור האדריכל	
	לעיון	פוגל		שם פרויקט: קאנטרי בית שמש	
	לאישור	שהם			
תאריך: 27.10.20	למכרז			יצרן:	מס' קטלוג:
	לביצוע			קנ"מ: 1:5	גודל גליון: A4
שם קובץ: BSwork_ngr					
שם מקרו: בית שמש/work/רשימות					

מהדורה	מהות עדכון	תפוצה	תאריך
01	פתיחה למכרז		27.10.20

תאור הפרט:	פרט עקרוני למיקום משקוף דלת בקיר בלוק או בטון 10 ס"מ בחיפוי קרמיקה בשני הצדדים	כמות:
מיקום:		1/1

פנ 3

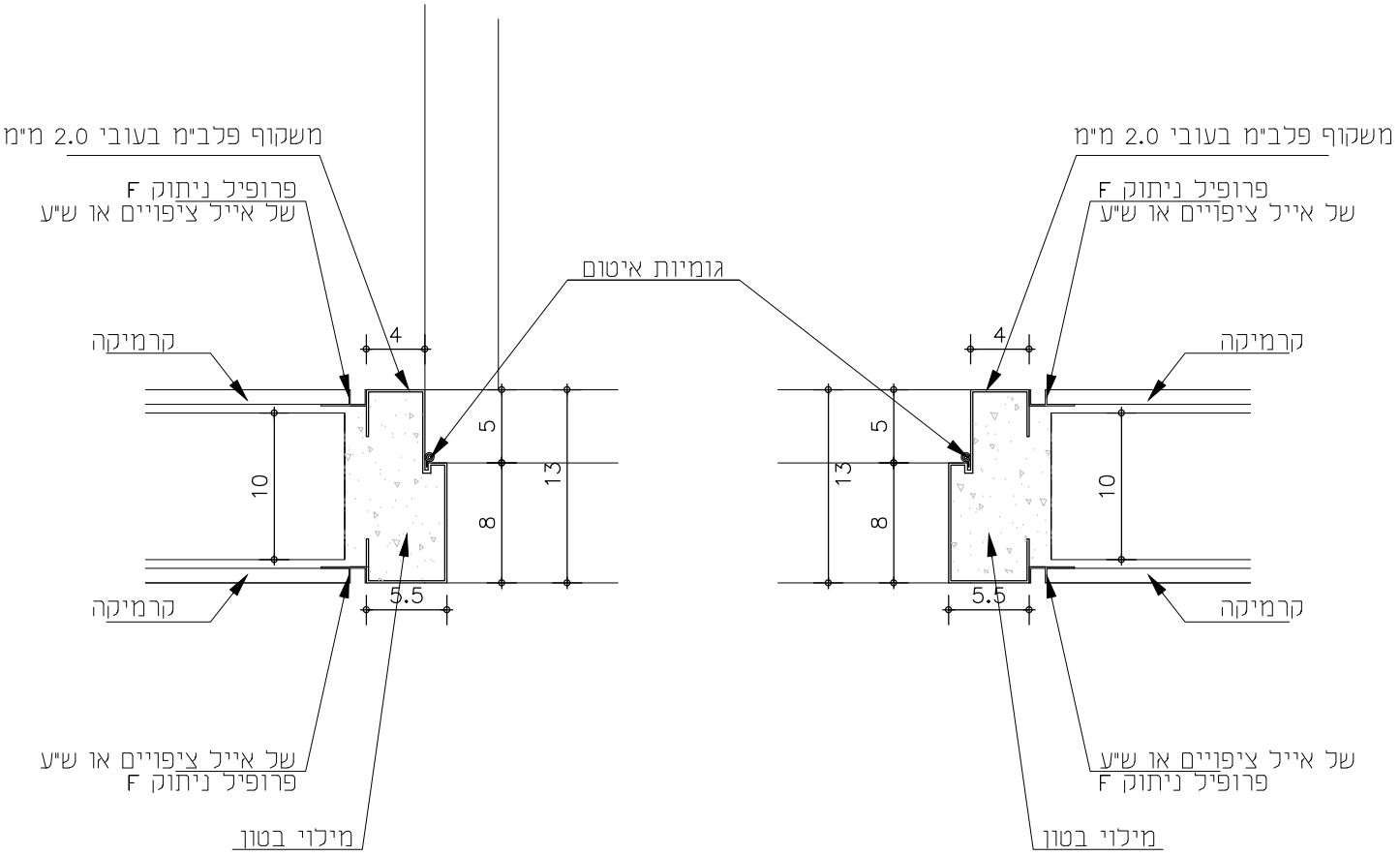

תאור:פרט עקרוני למיקום משקוף פח ביחס לגמר קיר רוחב מינימלי 10 ס"מ עם חיפוי קרמיקה משני הצדדים

גמר: מגולבן וצבוע

מהדורה: 1	סטטוס	אדרי נ.אטשטיין כפר נטר, מיקוד 40593, ההדרים 20, פקס - 09-8996374 מודם 09-8990674 e-mail : galpaz-n@zahav.net.il			הערות לביצוע: פרט דלת והרכבה יובאו לאישור האדריכל
	לעיון				שם פרויקט: קאנטרי בית שמש
	לאישור	מהדורה	מהות עדכון	תפוצה	תאריך
תאריך: 27.10.20	למכרז	01	פתיחה למכרז		27.10.20
	לביצוע				
שם קובץ: BSwork_ngr					יצרן: / מס' קטלוג:
שם מקרו: בית שמש/work/רשימות					קנ"מ: 1:5 / גודל גליון: A4

פנ 4	כמות:	תאור הפרט: פרט עקרוני כללי למשקוף לגמר חיפוי קיר בלוק 10 בטיח+צבע צד אחד ובלוחות דאיימונד צד שני
1/1		מיקום:

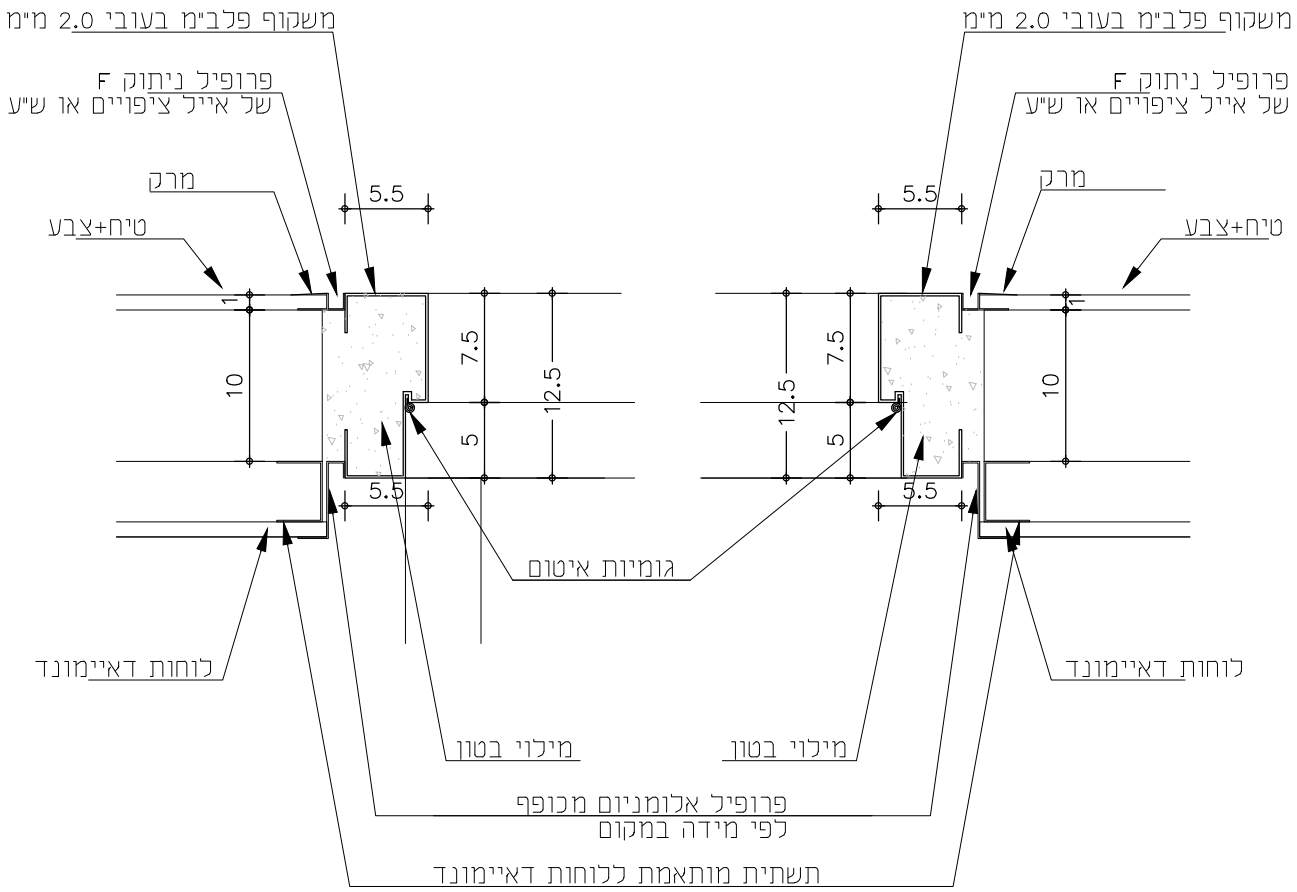

תאור: פרט עקרוני למיקום משקוף פח ביחס לגמר קיר רוחב מינימלי 10 ס"מ עם חיפוי טיח+צבע מצד אחד וחיפוי בלוחות דאיימונד מצד שני

גמר: מגולבן וצבוע

מהדורה: 1	סטטוס: לעיון / לאישור / למכרז / לביצוע	גלבן אדריכלות והנדסה בע"מ — פוגל אשהם	מיטב 6 ת"א טלפון: 03-5619253 פקס: 03-5619269 Email: mail@fogel-shoham.co.il /office@galpaz-arch.com	הערות לביצוע: פרט דלת והרכבה יובאו לאישור האדריכל
תאריך: 27.10.20				שם פרויקט: קאנטרי בית שמש

מהדורה	מהות עדכון	תפוצה	תאריך
01	פתיחה למכרז		27.10.20

יצרן:	מס' קטלוג:
קנ"מ: 1:5	גודל גליון: A4

שם קובץ: BSwork_ngr

שם מקרו: בית שמש/work/רשימות

פנ 6	כמות:	תאור הפרט: פרט עקרוני של צוהר בדלתות
1/1		מיקום:

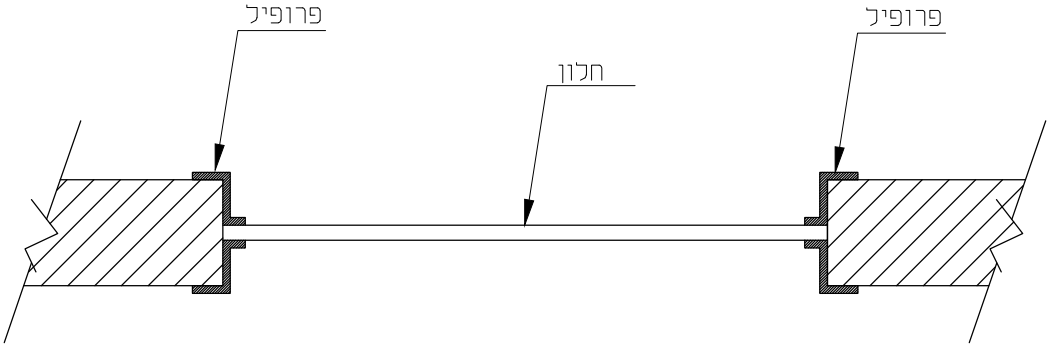

תאור: פרט עקרוני של צוהר בדלת עץ

גמר: מגולבן וצבוע

מהדורה: 1	סטטוס	גלפז אדרינלות והנדסה בע"מ	מיטב 6 ת"א טלפון: 03-5619253 פקס: 03-5619269 Email: mail@fogel-shoham.co.il /office@galpaz-arch.com	הערות לביצוע: פרט דלת והרכבה יובאו לאישור האדריכל	
	לעיון	פוגל		שם פרויקט: קאנטרי בית שמש	
תאריך: 27.10.20	לאישור	שהם			
	למכרז			יצרן:	מס' קטלוג:
	לביצוע			קנ"מ: 1:5	גודל גליון: A4
שם קובץ: BSwork_ngr					
שם מקרו: בית שמש/work/רשימות					

מהדורה	מהות עדכון	תפוצה	תאריך
01	פתיחה למכרז		27.10.20

פג / 7	כמות:	תאור הפרט: פרט עקרוני למיקום סנדל נירוסטה
1/1		מיקום:

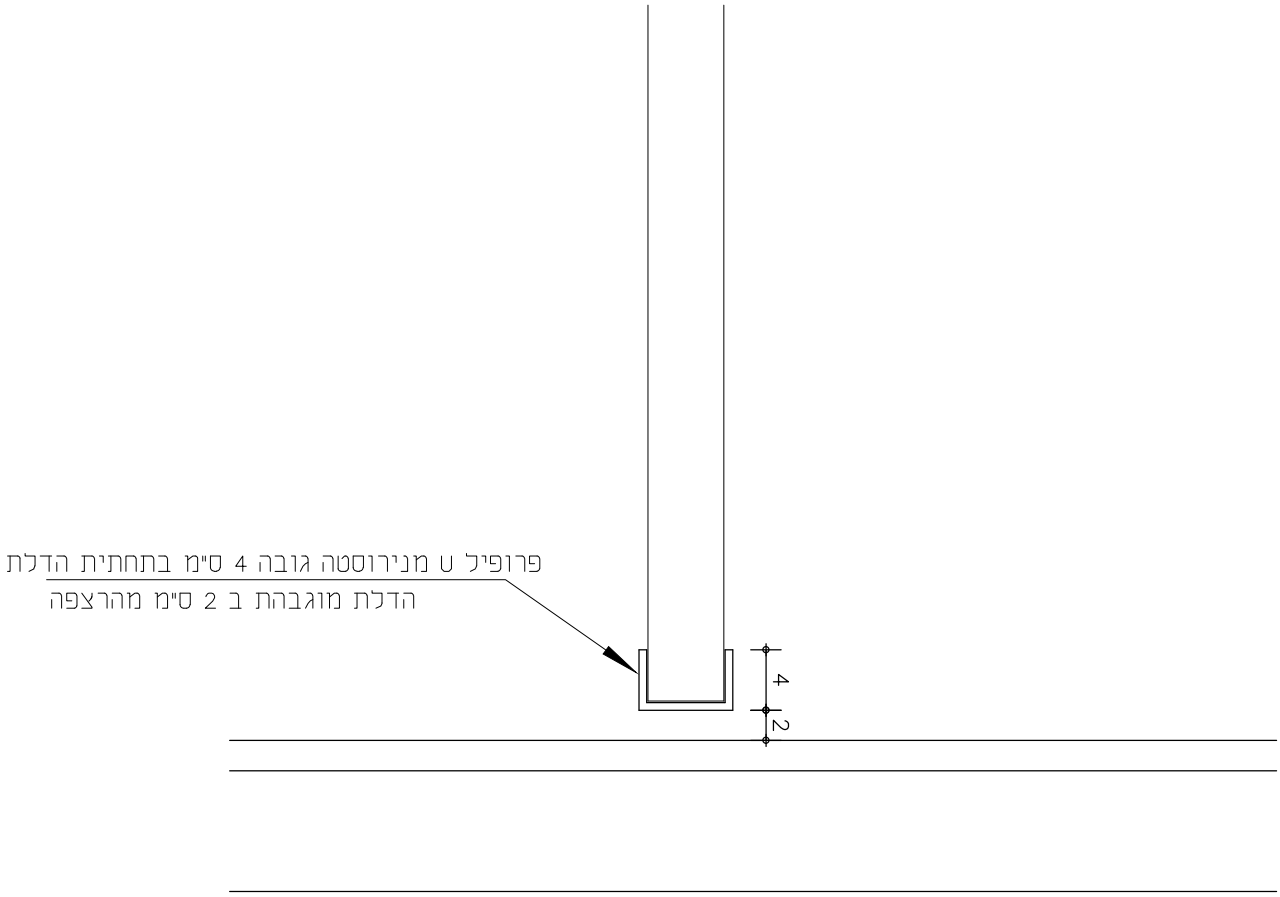

תאור:פרט עקרוני לפרופיל ט מנירוסטה בתחתית הדלת

גמר:

מהדורה: 1	סטטוס: לעיון / לאישור / למכרז / לביצוע	גלפז אדריכלות והנדסה בע"מ — פוגל אהרון שהם	מיטב 6 ת"א טלפון: 03-5619253 פקס: 03-5619269 Email: mail@fogel-shoham.co.il /office@galpaz-arch.com	הערות לביצוע: פרט דלת והרכבה יובאו לאישור האדריכל
תאריך: 27.10.20				שם פרויקט: קאנטרי בית שמש

מהדורה	מהות עדכון	תפוצה	תאריך
01	פתיחה למכרז		27.10.20

יצרן:	מס' קטלוג:
קנ"מ: 1:5	גודל גליון: A4

שם קובץ: BSwork_ngr

שם מקרא: בית שמש/work/רשימות

תאור הפרט: פרט עקרוני לספסל במלתחות נשים גברים	כמות: 27.5 מ"א	פנ 8 / 1/1
מיקום:		

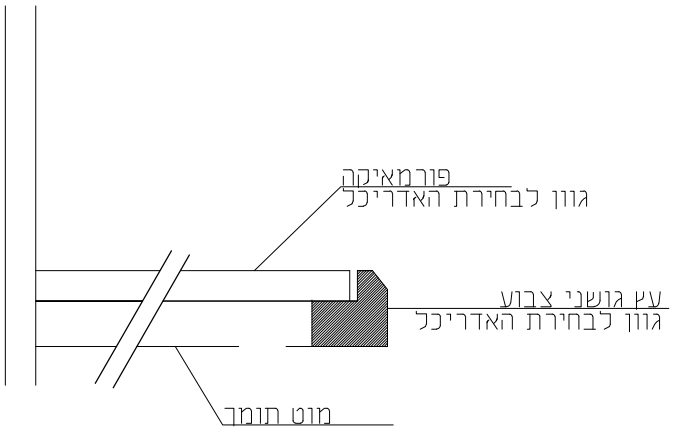

תאור: פרט עקרוני לספסל במלתחות נשים וגברים

גמר: פורמאיקה גוון לבחירת האדריכל

הערות לביצוע:

שם פרויקט:
קאנטרי בית שמש

אדרי נ.אטשטיין
כפר נטר, מיקוד 40593, ההדרים 20,
טל - 09-8996371 פקס -09-8996374
e-mail : galpaz-n@zahav.net.il

מהדורה	מהות עדכון	תפוצה	תאריך
1	פתיחת גיליון למכרז		09.11.21
2			
3			

יצרן:	מס' קטלוג:
קנ"מ: 1:5	גודל גליון: A4

סטטוס: לעיון / לאישור / למכרז / לביצוע

מהדורה: 1

תאריך: 09.11.21

שם קובץ: BSwork_ngr

שם מקור: בית שמשwork\רשימות