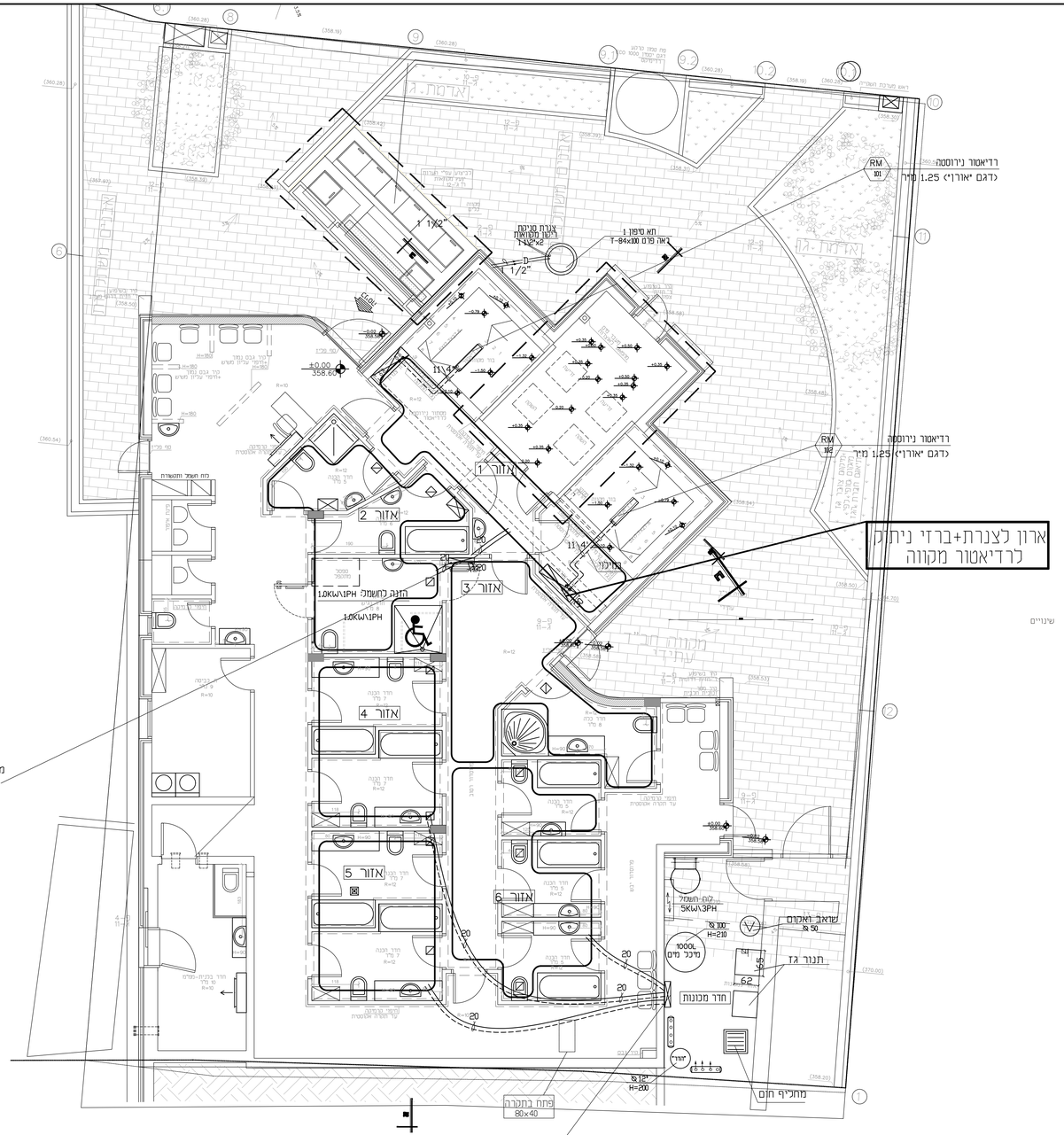

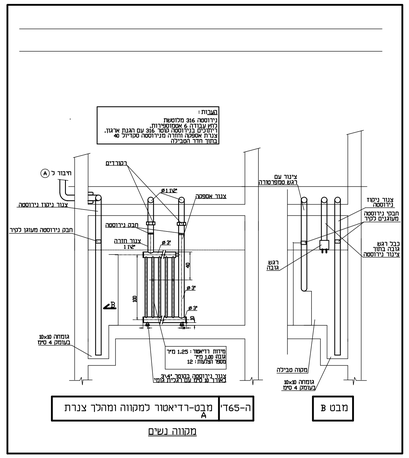

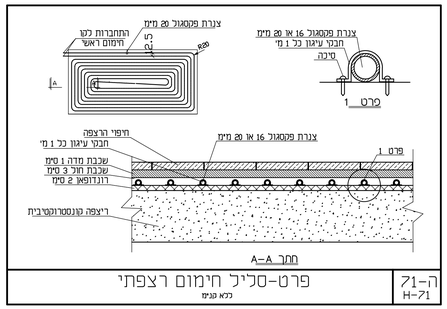

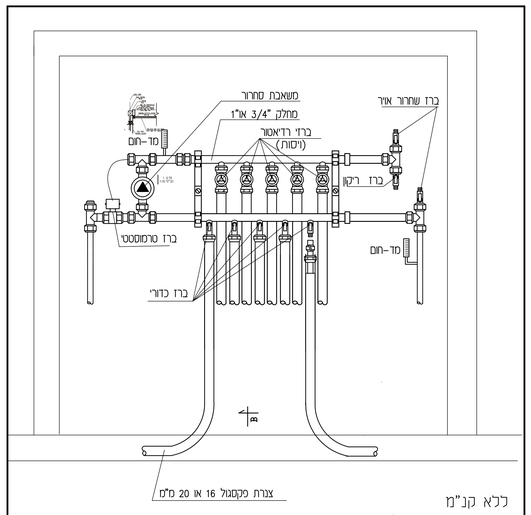

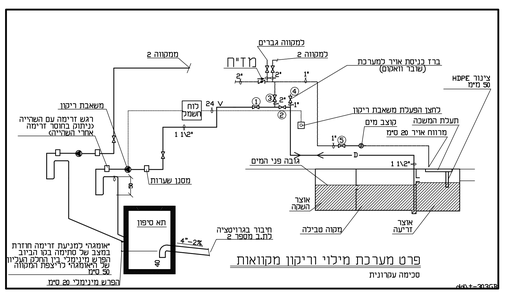

העתקים					
					תאריך

מספר	תאריך	השינוי
1	14.10.20	לביצוע

שינויים

לעיון ○ למכרז ○ לביצוע ●

מקווה נשים- מגרש 517- בית שמש

הסקה
ותת רצפתי

קומת כניסה

דיסקינד-רוזנטל
הנדסה ויעוץ בע"מ
רחוב שערי תורה 17
ת.ד. 16173 ירושלים
טל' 02-6420948, פקס' 6420950
E MAIL :office@ handasa1.com

תכנן	אלי רוזנטל
בטר	אלי רוזנטל
שרטט	יונה אורזובסקי
קנ"מ:	1 50
24.02.2020	
מספר העבודה	20024
מדות הגליון	600x1000
	103
	20024-103