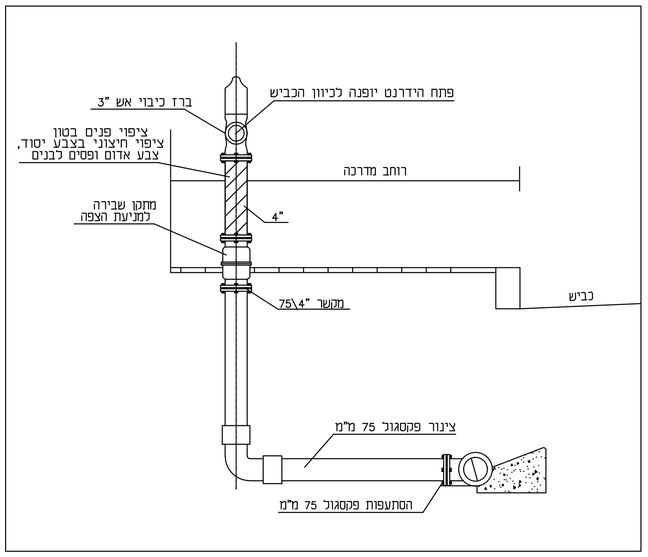

הרכבת הידרנט

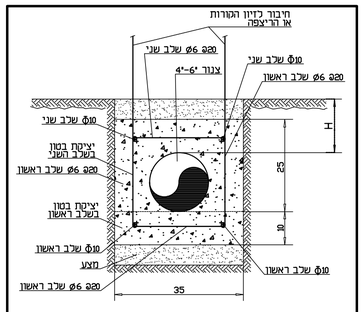

הערה:

כאשר H < 40 סמ יש לחבר את הזיון שמסביב לצנרת לזיון הקורות או הריצפה

כאשר 40 < H < 60 סמ אין לחבר את הזיון לזיון העליון

כאשר H > 60 אין צורך בעטיפת בטון אלא בעטיפת חול בלבד

שלבי ביצוע

1. הנחת מצעים בתחתית החפירה
2. התקנת זיון בתחתית ז-U לחיבור זיון עליון בשלב השני
3. יציקת טו סיום תחתונים בבטון ב-20
4. הנחת הצנור
5. התקנת זיון עליון והכנות לחיבור זיון הקורות או ריצפה
6. השלמת יציקה בבטון ב-20
7. כיסוי החפירה

ת-285	פרט-צנור HDPE עם עטיפת בטון מתחת לריצפה
t-285	(לפי ת"י 4476 חלק 2 3.5.1)

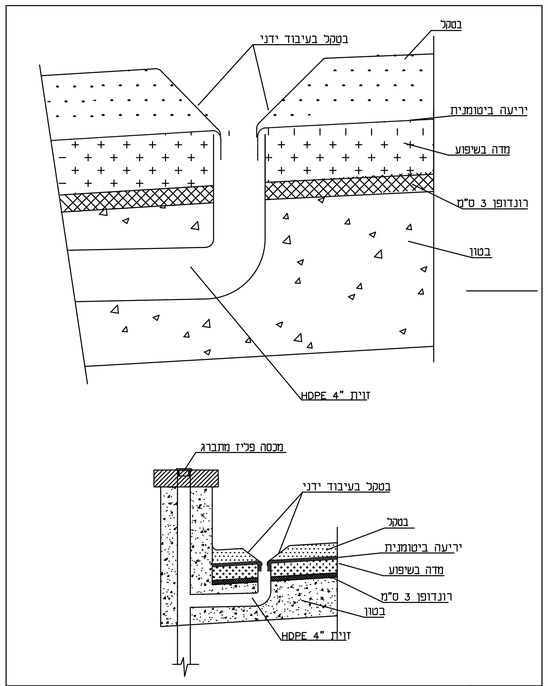

ת-19ב	פרט מאסף מי גשם למאגר מקווה
T-19b	

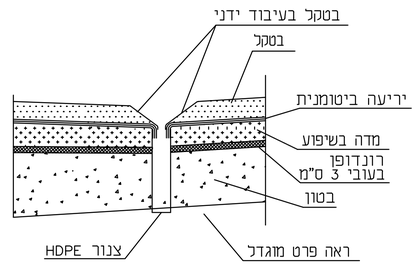

מאסף מי-גשם ישיר למאגר במקוה

פרשה טכנית מערכת חימום / חדר הסקה

חדר ההסקה מבוסס על תנור חשמל בהספק של 36kW, תנור זה מספק אנרגיה לסעפת חלוקה. מסעפת זאת מתפצלים המים באמצעות משאבות סחרור לחימום רדיאטור בבריכה- מעגל סגור, ולמחליף חום לחימום המים לצריכה - מעגל סגור. למעגל הסגור מחובר מיכל התפשטות שמקבל אספקת מים דרך מז"ח

טמפרטורת המים בדוד מתוכננת ל 65 מעלות צלזיוס.
קו הסחרור מהמקווה לדוד מופעל באמצעות משאבת ברונזה.,
טמפרטורת המים החוזרים 60 מעלות צלזיוס.

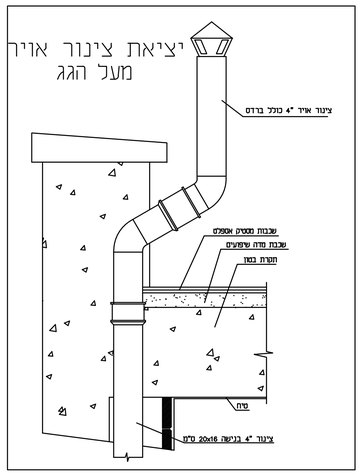

פרשה טכנית להפעלת בורות טבילה במקווה

הגדרות

אוצר זריעה- מאגר מים בנפח של כ- 1,000 ליטר, מילוי הראשוני של המאגר הוא ממי גשמים. לאחר מילוי ראשוני זה משמש המאגר למילוי בריכת הטבילה כאשר מי העיריה מוזרמים לחלק התחתון של המאגר והמים גולשים מחלקו העליון של המאגר לבריכת הטבילה. גובה המים בבריכת הטבילה נשלט ע"י רגש גובה ששולט על קו המילוי, או לחילופין על ידי הזרמת כמות מדודה של מי עיריה באמצעות קוצב מים מכוייל.
יש לנקז פעם בחודשיים

אוצר השקה- מאגר מים בנפח של כ- 1,000 ליטר, מילוי המאגר הוא ממי גשמים בלבד. מאגר זה משיק לבור הטבילה. פתח ההשקה פתוח אך ורק כאשר בור הטבילה מלא במים (שהגיעו דרך אוצר הזריעה כמתואר לעיל).
יש לנקות פעמיים בשנה

בריכת טבילה- מאגר מים המשמש לטבילת טהרה.

טיפולי אחזקה

1)ריקון המקווה בשאיבה.
מערכת זו נפרדת ככל בריכה ובריכה
קו המים מחובר לרשת העירונית דרך מז"ח
פותחים את ברז מס' 3 שמספק מים קרים דרך מז"ח בקוטר "2, פותחים את ברז 1 בכדי למלא את קו המים עד המשאבה. לאחר מכן פותחים ברז מס' 2 למלאות את קו המים למקווה וסוגרים את ברז 3. מפעילים את השאבה עד שרגש הזרימה מבטל את פעולתה , המשאבה לא תפעל עד לחיצה נוספת על הלחצן. עם סיום הריקון סוגרים את כל הברזים ופותחים את ברז 4 שמבטיח כניסת אויר למערכת למניעת המשך יניקת מים לביוב.

2) מילוי מקווה -
מערכת זו נפרדת ככל בריכה ובריכה.
פותחים את ברז 5 ומכוונים את מונה המים לכמות הרצויה. המים נשפכים לתוך תעלת בטון (תעלת המשכה) דרך מדווח אויר של 20 ס"מ ומשם לתוך אוצר הזריעה. משם גולשים לבור הטבילה.
לאחר סיום המילוי יש לסגור את ברז מס' 5.

3) בריכת טבילה -
א. יש להחליף את המים בבריכת הטבילה בתחילת כל יום.
ב. בעת מילוי המים יש להוסיף חומר חיטוי על בסיס כלור ולהוסיף חומר סתירה לתיקון PH.
- ריכוז הכלור החופשי הנותר במים יהיה בין 1.5 ל-3 מיליגרם לליטר (מג"ל)
ריכוז הברום החופשי הנותר יהיה בין 3 ל-6 מג"ל.
- הגבת המים PH יהיה בין 7 ל-8.
ג. יש לבדוק הריכוזים הנ"ל פעם בשעה ולתקן ריכוז הכלור, ולתקנו ה - PH במידה והוא חורג מהערכים הנדרשים.
ד. המים יהיו צלולים עם עכירות מירבית של NTU 1.0 אלא אם כן אישר המנהל רמה גבוהה יותר.
ה. בכל החלפת מים יש לנקות את הקירות, אין למלא מים לפני יבוש מוחלט של הקירות והריצפה.

4) אוצר מים
פעם ביום יש לבדוק המים באוצר המים ולתקנו כנ"ל בכדי להבטיח הערכים להלן בתחילת כל יום
-כלור חופשי לפחות 0.8 מג"ל וברום חופשי לפחות 1.6 מג"ל
-PH 8 - 7.0
אוצר הזריעה - יש לנקות פעם בחודשיים
אוצר השקה - יש לנקות פעמיים בשנה
הערכים להלן בתחילת כל יום

5) בדיקה בקטריולוגית
יש לערוך בדיקה תקופתית בקטריולוגית של המים באוצר המים ובבריכת הטבילה כדלהלן :
- ריכוז חיידקי קוליפורם לא יעלה על 10 ל- 100 מ"ל
חיידקי סטפילוקוקוס אוריוס לא יעלה על 2 ל- 100 מ"ל ולא תהיה נוכחות כלשהיא של פסודומונס
העכירות המירבית של המים תהיה 0.6 NTU

6) מערכת יניקת אויר
מערכת יניקת אויר מבוססת על 15-20 החלפות אויר לשעה

מערכת חימום בבריכות מבוססת על חימום באמצעות רדיאטור

dwfs-367b

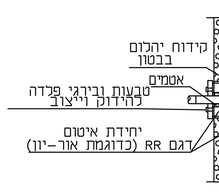

מעבר צנור דרך קיר בטון עם קידוח יהלום

T-147RR

טבלת צנרת וחומרים

- צנרת שופכין "6-"4 מתחת לרצפת בטון ובקירות - HDPE
- צנרת שופכין "6-"4 בפיר שאינו גלוי לשמש - P.V.C.
- צנרת שופכין "6-"4 גלויה לשמש - ברזל יציקה \ פלדה
- צנרת דלוחין "2-"1\2 1 במילוי - P.V.C. \ HDPE
- צנרת "6 בין תאי ביוב - P.V.C. כתום (ציפוי בטון יידרש כאשר הצנור עובר בכביש ועומקו פחות מ- 1.0 מ')
- צינור ניקוז יסודות - שרשורי מחורר עם עטיפת בד גיאוטכני בקוטר "5
- צינור לניקוז גג ראדון - שרשורי מחורר עם עטיפת בד גיאוטכני בקוטר 80 מ"מ
- צנור מי-גשם בבטון או בקירות - HDPE \ פלדה
- צנור מי-גשם גלוי לשמש - פלדה \ נחושת \ אלומיניום

צנרת - עליה	
צנרת - ירידה	
(CW)-צנור מים קרים לצריכה	
(HW)-צנור מים חמים לצריכה	
F	צנור כבוי אש עם עטיפה חרושתית (מגולבנן דרג ב')
G	צנור גז (נחושת)
(SHWS)-צנור אספקת מי הסקה	
(RHWR)-צנור החזרת מי הסקה	
FL	צנור דלק
	עין בקורת על צנור
	פקק בקורת בקצה צנור
	צנור דלוחין "2-"1\2 1 או 50-32 מ"מ)
	צנור מי שופכין "3 או 75 מ"מ)
	צנור מי שופכין "6-"4 או 160-110 מ"מ)
	צנור מי שופכין עם עטיפת בטון מזוין
	צנור ניקוז מי גשם
	צנור שרשורי מחורר לניקוז יסודות
	צנור ביוב מחוץ לבניין (P.V.C כתום)
	(ק.ב.ב.)-קופסת בקורת
	(ק.ב.נ.)-קופסת בקורת נופלת
	(מ.ת.ח.)-מחסום תופי
	מחסום רצפה "2\1"4
	מחסום רצפה "4\1"4 עם טיפון "4 או 110 מ"מ
	מחסום רצפה "4\1"8
	מאסף מי גשם במרפסת
	מאסף מי גשם בגג
	שוחת בקורת לביוב
	שוחת בקורת למי גשם עם מכסה אטום
	שוחת בקורת למי גשם עם מכסה שבכה
	ארון כבוי אש
	ברז כבוי אש (הידרנט) יחיד
	ברז "2\1 כפול
	מוכלה "2\1 כפולים קרים וחמים
	ברז גן "3\4 עם חבור לצנור גומי
	מגוף
	מגוף אל חוזר
	מגוף מקטין לחץ
	מגוף בטחון (פורק לחץ)
	מונה מים
	כניסת צנור דרך קיר בטון למקלט כולל אוגן וברזי סגירה
	מעבר קוטר
	סימון לשינוי ומספרו
R	רדיאטור
T.L.	מפלס פני האדמה
I.L.	מפלס תחתית התא
W- HDPE	קולטן ביוב
V- 110 HDPE	צינור אויר
RLG- HDPE	ניקוז גג
RLM- HDPE	ניקוז מרפסת
NG-	ניקוז גז
VAC 50	ניקוז ואקום

מקרא

ברזים וקבועות: מיקום לפי פריסת אדריכל

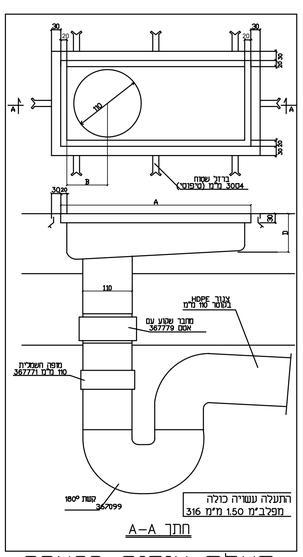

תעלת איסוף ברצפה עם מחסום "4\"4

ללא קנ"מ

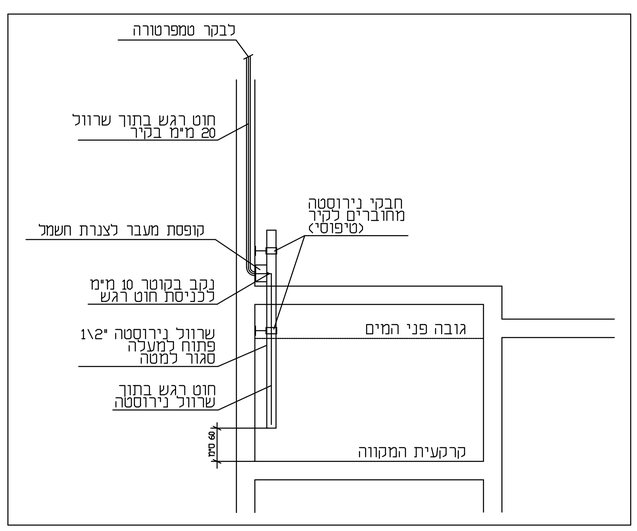

רגש תרמוסטטי

צינור מי-גשם בבטון ובקירות

1	14.10.20	לבצוע
מספר	תאריך	השינוי

שינויים

לעיון	למכרז
לבצוע	

מקווה נשים- מגרש 517- בית שמש

גליון פרטים.מקרא.

דיסקינד-רוזנטל
הנדסה ויעוץ בע"מ
רחוב שערי תורה 17
ת.ד. 16173 ירושלים
טל' : 02-6420948, פקס' 6420950
E MAIL : office@ handasa1.com

תכנן	אלי רוזנטל	
בקר	אלי רוזנטל	
שרטט	ינה אודדובסקי	
קנ"מ:	ללא קנ"מ	24.02.2020

מספר העבודה 20024	106
מדות הגליון 600x1000	20024-106

העתקים

						תאריך