מידות בתכנית יקבעו לפי אדריכלות בלבד!
במקרה של אי התאמה יש ליידע את המהנדס.

יש להודיע למהנדס 36 שעות מראש, לפחות, לפני כל יציקה או בדיקה.

חפיפת מוטות הברזל בעמודים:

1. אורך חפיפת המוטות: 80 ס"מ לפחות.
2. באזור החפיפה יש לצופף חישוקים כל 10 ס"מ.
3. אין לחפוף יותר ממחצית המוטות בחתך אחד.

אין להעביר צנרת אינסטלציה דרך עמוד או קורה, ללא קבלת אישור מהמהנדס.

בטון מוכן:

1. אין להוסיף מים או כל חומר אחר לבטון.
2. יש להקפיד על הידוק הבטון ע"י ויברטור.
3. 10 שעות לאחר היציקה יש להשקות את הבטון 3 פעמים ביום למשך 7–10 ימים.
4. פירוק הטפסות יבוצע שבועיים לאחר היציקה.

סוג הבטון: ב–30.

פלדה מצולעת– פי Φw500W

אין להשתמש בפלדה מצולעת לא רתיכה!

הבטון – בטון מוכן ממפעל בלבד !.

הבניה תבוצע עפ"י ת"י 2378.

אין למדוד בתכנית.

אין לבצע יציקות באתר ללא קבלת אישור בכתב מהמהנדס.

התכניות ישארו רכושו הפרטי של המהנדס.

העבודה תבוצע על–ידי קבלן רשום.

פתרון לפריצות (גג או קירות) יינתן בשלב הביצוע בהתאם לממצאים הקיימים במקום

גובה היציקה הסופי ייקבע במקום ע"י הקבלן בהתאם לדרישות האדריכל ובהתאם למצב הקיים

במקרה של תוספת בניה– כל הריסה תעשה בצמוד להנחית מהנדס אחראי לביצוע במקום.

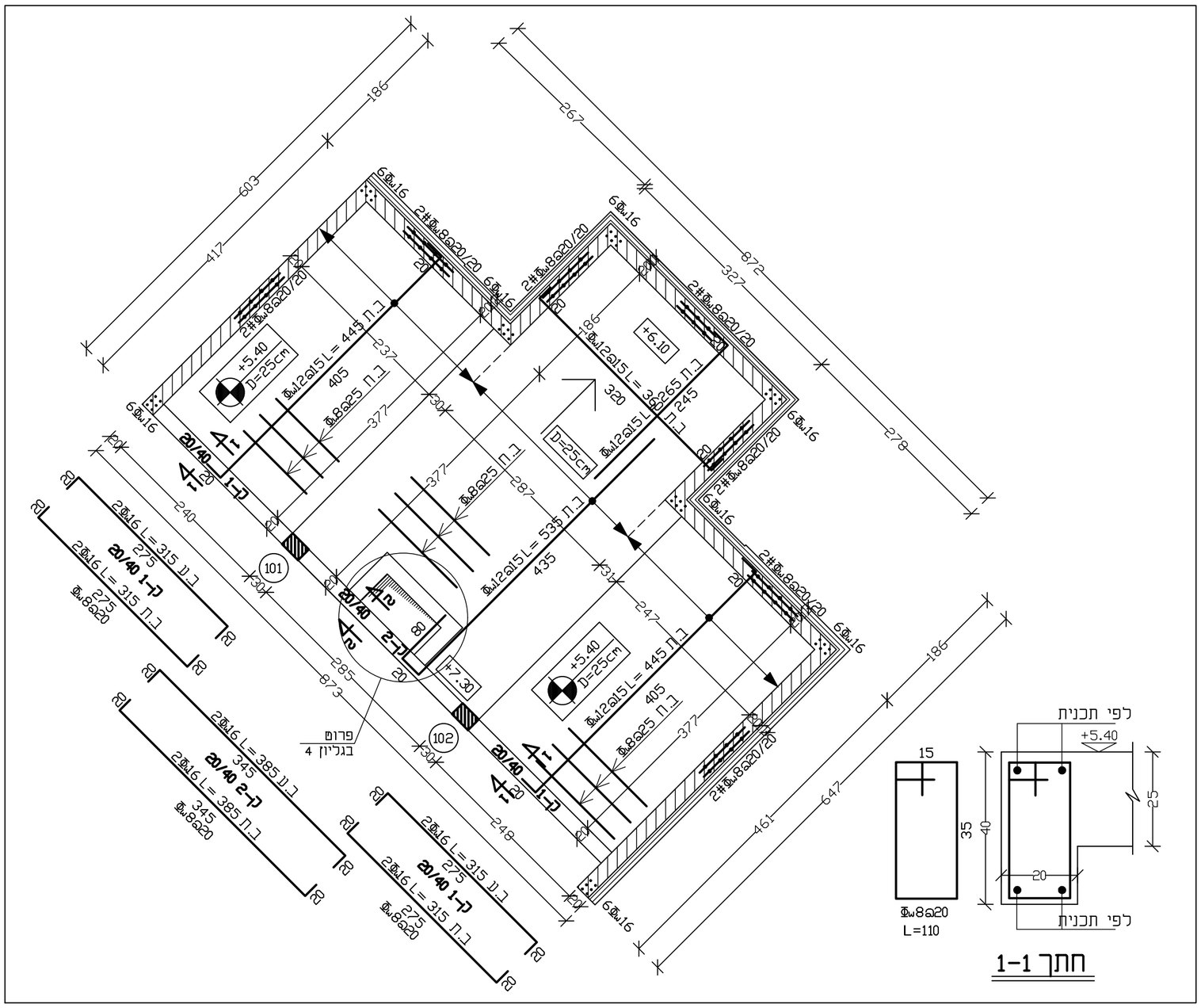

חתך 1–1

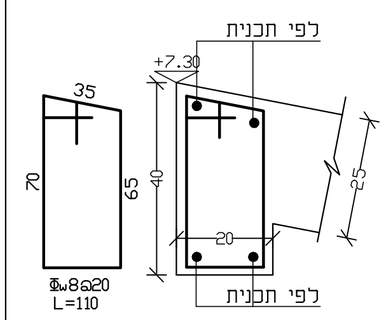

חתך 2–2

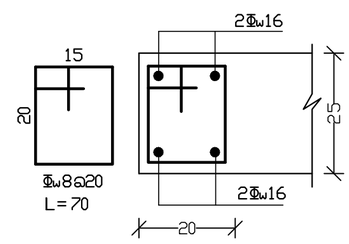

קורת שפת תקרה
ופתחים בתקרה

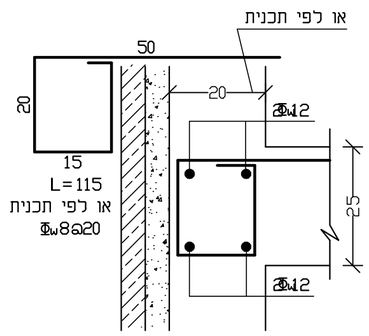

קורה היקפית
מעל קיר בטון חיצוני

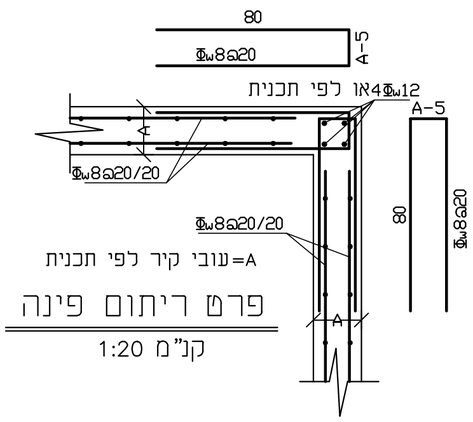

פרט ריתום פינה
קנ"מ 1:20

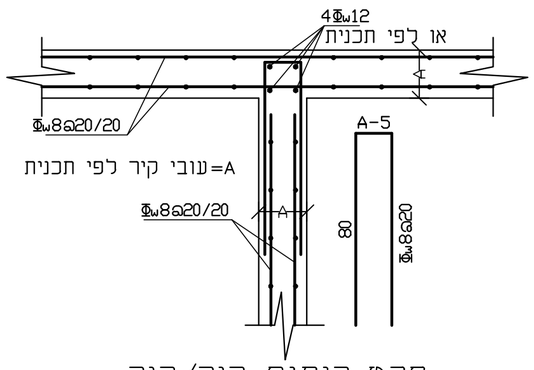

פרט ריתום קיר/קיר
קנ"מ 1:20

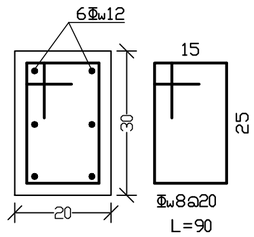

פרט עמוד 20/30
קנ"מ 1:10

חפיפה מינימלית בין ברזל תחתון

ב.ת ——— ב.ת

חפיפה	קוטר
50cm	Φw8
60cm	Φw10
75cm	Φw12
90cm	Φw14

חפיפה מינימלית בין ברזל עליון

ב.ע ——— ב.ע

50

פרט כיפוף ברזל בסוף קורה

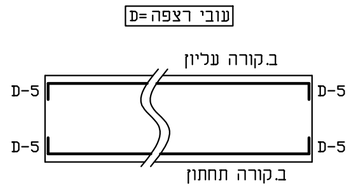

פרט כיפוף ברזל תקרה תחתון בקיר חיצוני

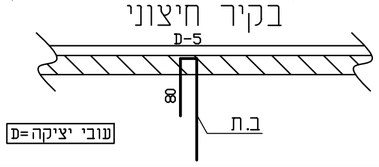

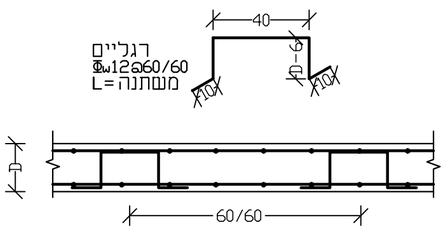

פרט רגליים לתמיכת ברזל עליון

קנ"מ 1:20

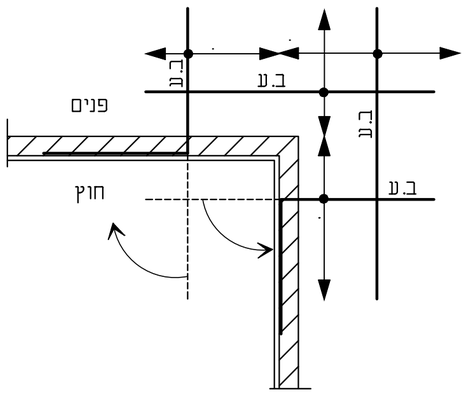

במידה והברזל העליון עובר את גבולות התקרה יש לכופף אותו לתוך הקיר

א'– להניח ברזל אופקי המסומן בתכנית.
ב'– להניח תגבור באותו כיוון.
ג'– להניח ברזל ניצב.
ד'– להניח תגבור באותו כיוון.

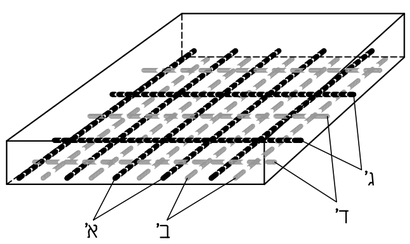

–בסיום הנחת הברזל התחתון יווצרו שתי שכבות ברזל ולא יותר!!!

הנחת ברזל עיקרי וברזל תגבור

משה הילו
דב קוזלובסקי
הנדסת מבנים
רח' תכלת מרדכי 21\822 פינת זמר
02-674-3705 052-7-300-600

לעיון ○ למכרז ○ לביצוע ●

בית שמש

מגרש 517

תכנית גג עליון

סוג הבטון: ב–30	דרגת חשיפה: 1	מס' פרויקט: K-2138	
שרטטת: נעמי ז.	קנ"מ: 1:50 1:25 1:20 1:10	תאריך הדפסה: 03.11.2020	
גליון: 5	תאריך שרטוט: 14.08.2019		