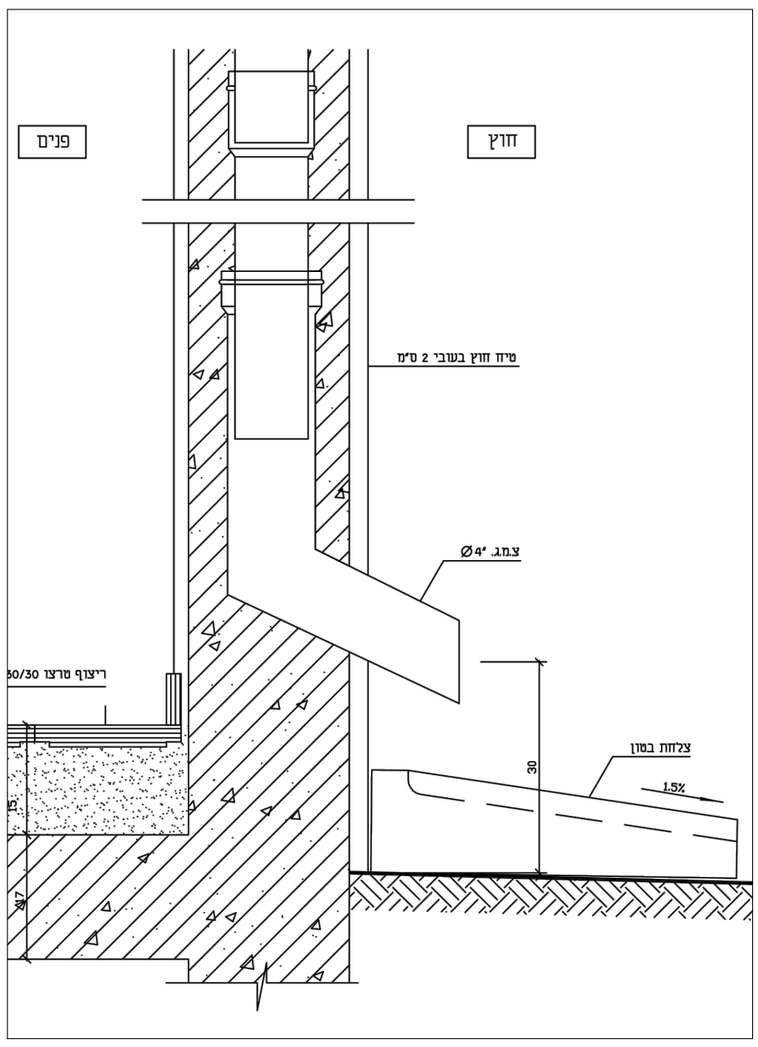

רשימת אביזרים

מס'	תאור אביזר	קוטר	כמות
1.	מד מים (יסופק ע"י התאגיד)	3"	1
1א	מד מים (יסופק ע"י התאגיד)	2"	1
2.	מסנן קו אלכסוני, מאוגן בכולל אוגנים נגדיים	4"	1
3.	שסתום אל חוזר כולל אוגנים נגדיים	2"	1
4.	מגוף טריז צר אטימה רכה, מצופה אפוקסי, לרבות גלגל הפעלה ידני כולל אוגנים נגדיים	4"	2
5.	מעביר קוטר עם ציפוי מלט פנים	4"–3"	2
5א	מעביר קוטר עם ציפוי מלט פנים	3"–2"	2
6.	צנור פלדה עם ציפוי בטון ונטיפה חיצונית טריז	4"	2
7.	ד מבוטן מעביר	4"–3"	1
8.	קשת 90 מבוטנת, לריתוך	2"	1
9.	אוגן ואוגן עיור	4"	
10.	שסתום אויר כולל ברז כדורי	2"	1
12.	מד"ח אל"ם	4"	1
13.	ברז כיבוי אש	4"	1
14.	בלוק בטון לעיגון 20 ס"מ מכל צד		2
15.	ברז כדורי תוצרת "שניב" או ש"ע, עם הברגה ח/פ	2"	2

הערות:

1. כל צינורות תת קרקעים יש לבצע עם ציפוי בטון פנים ונטיפה חיצונית טריז ובטון דחוס.
2. כל צינורות ואביזרים על קרקעים יש לצבוע בצביעה חיצונית 2 שכבות יסוד 21. שכבות צבע אפוקסי כחול.
3. כל אטמים צריכים להיות קליינגרים
4. כל המידות מינמליות ובסנטימטרים בלבד.
5. כל אביזרים מאוגנים לפי תקן DIN
6. מידות נישה 500X150X50 ס"מ הנישה תבוצע ע"י היזם ועל חשבונו

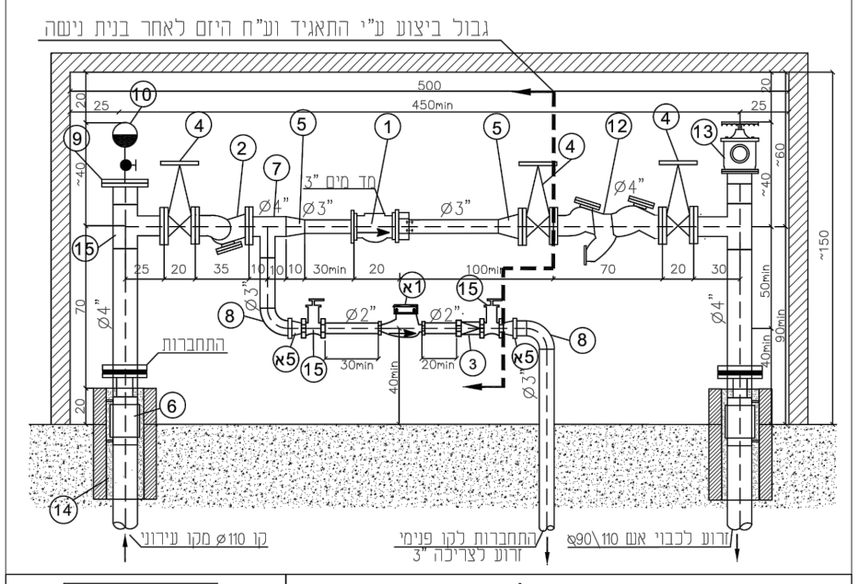

תאגיד המים והביוב של בית שמש אגף הנדסה	
פרטים סטנדרטים מים	
שם הפרט: מערכת מדידה ראשית 4" עם מד 3" וזרוע נוספת 3" עם מד 2"	
מס' תכנית: M-1.1-4.4	
קנה מידה: ללא קנ"מ	
שם בקובץ: H\אא פרטים\פרטים סטנדרטים מים	

	תכנן	שרטט	אישר
שם	נטשה	שרה	סניה
תאריך	10.2017	10.2017	

מקרא

- מחסום "4
- מחסום "8/"4
- ק.ב. נופלת
- ק.ב. רגילה
- בוילר
- קו ביוב "6/"4
- קו ביוב קטן מ–"4
- קו ניקוז מיזוג אוויר
- קו מי צריכה
- קו מי כיבוי
- מחלקי מים

סימון קולטן
מס' קולטן S-1
קוטר וחומר קולטן HDPE-110

סימון צמ"ג
מס' צמ"ג R-1
קוטר וחומר צמ"ג HDPE-110

תא ניקוז מוצע

תא ביוב מוצע

ש.ב. מס' 1
פרטי שוחה
T.L.=365.80
I.L.=365.00
ø80 H=0.80

הערות:

*צנרת ואביזרים + התקנה יהיו עפ"י ת"י 1205 וכל תקן רלוונטי אחר.

*בהצטלבות צנרת ביוב ואספקת מים צנרת מים עוברת מעל צנרת ביוב ויש להקפיד על מרווח מינימלי 30 ס"מ.

*צנרת מים הקרובה למבנה בפחות ממטר יותקן בשרוול עפ"י התקן.

*צנרת אספקת מים בעומק מינימלי 0.5 מ' ממפלס פני הקרקע.

*יש לדאוג להגנת הצנרת מפני קרינת השמש לפני ההתקנה ובעת ביצוע העבודות.

*התקנת צנרת בממ"מ עפ"י הוראות הג"א

*במידה ומתגלה טעות או אי–התאמה בתכנית, יש להודיע על כך מיד למתכנן

*TL שוחות ביוב חייבות להיות מינימום 20 ס"מ מתחת למפלס ה–00!

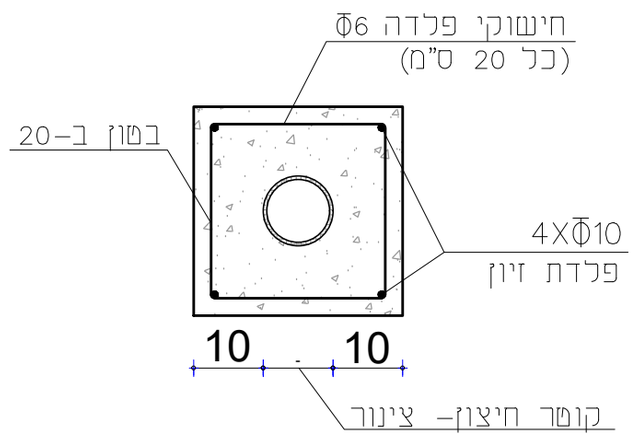

פרט עטיפת בטון 1:10

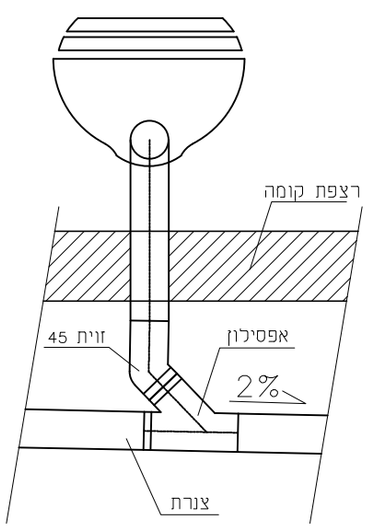

פרט חיבור אסלה לקו הביוב

מהלך צינור אוויר

פרט חיבור מחסום רצפה "8/"4

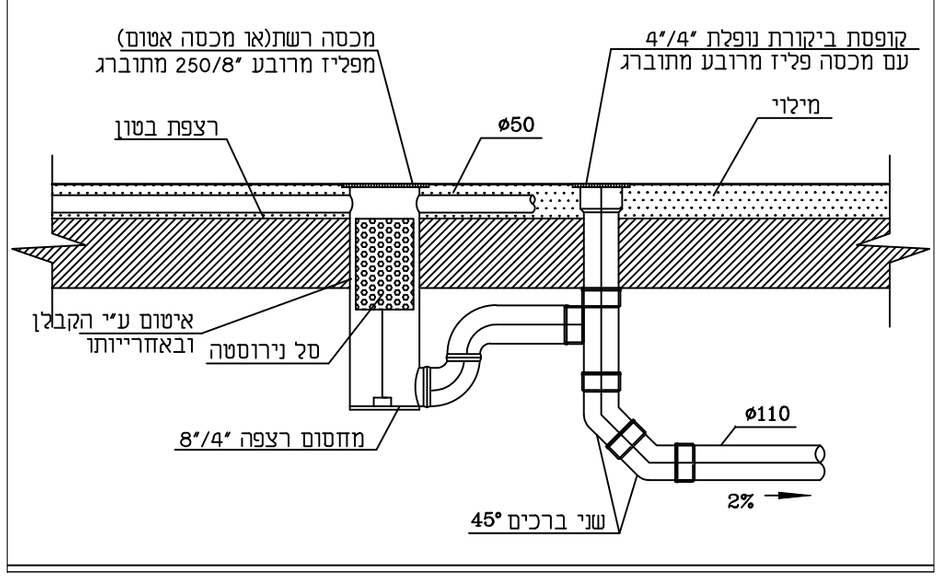

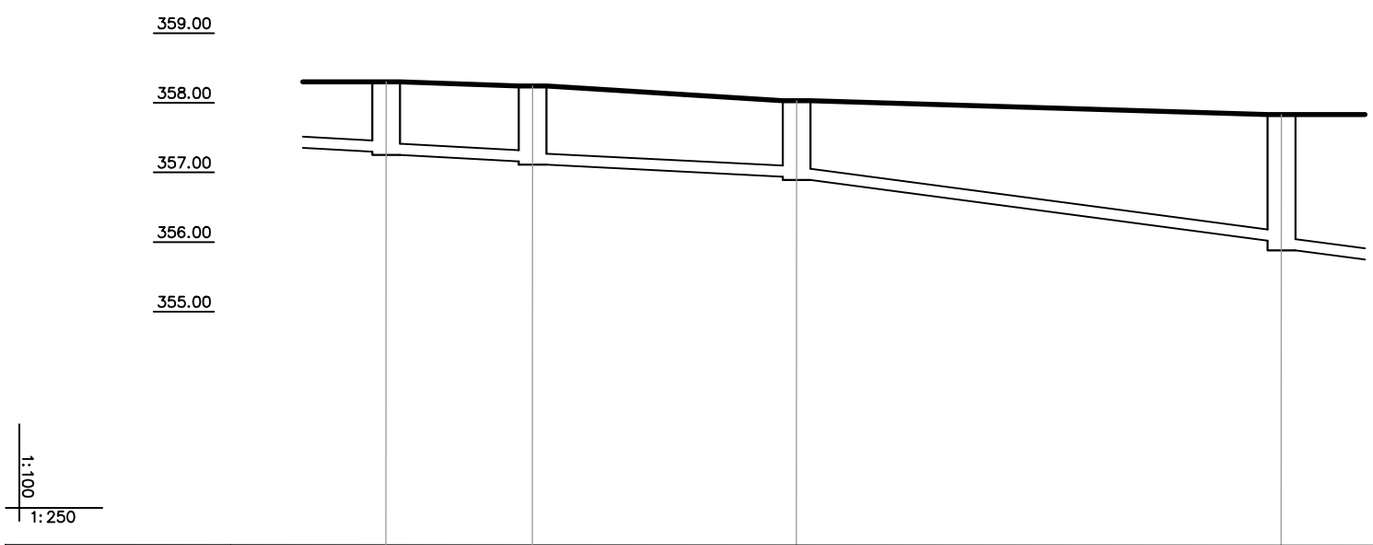

מס' תא	1		2		3		תא עירוני	
גובה קרקע	358.30		358.24		358.03		357.83	
תחתית צינור בכניסה ויציאה מתא	357.20	357.25	357.06	357.11	356.84	256.89	356.02	355.60
עומק תא- מ'		1.05		1.13		1.14		1.95
קוטר תא- ס"מ		100		100		100		100
שיפוע/קוטר- מ"מ		2%	ø160	2%	ø160	5%	ø160	
מרחק בין תאים		4.26		8.48		16.41		
סוג הצינור		PVC		PVC		PVC		

חתך קו ביוב

מספר	תאריך	
1	22.10.19	תכניות ביצוע

מהדורות

מקווה טהרה
מגרש 517, רמת בית שמש ג

פרטים

◎ לעיון
◎ למכרז
● לביצוע

שולמית רוזנבלום
תכנון מערכות אינסטלציה
רח' ירמיהו הנביא 22 בית שמש
טל: 02-6282502 פקס: 1532-6282502
srosenblum.arch@gmail.com

תכנן:	ש.ר	
בקר:		
שרטט:		
קנ"מ:		22.10.2019

מהדורה מס'	1
גליון מספר:	4