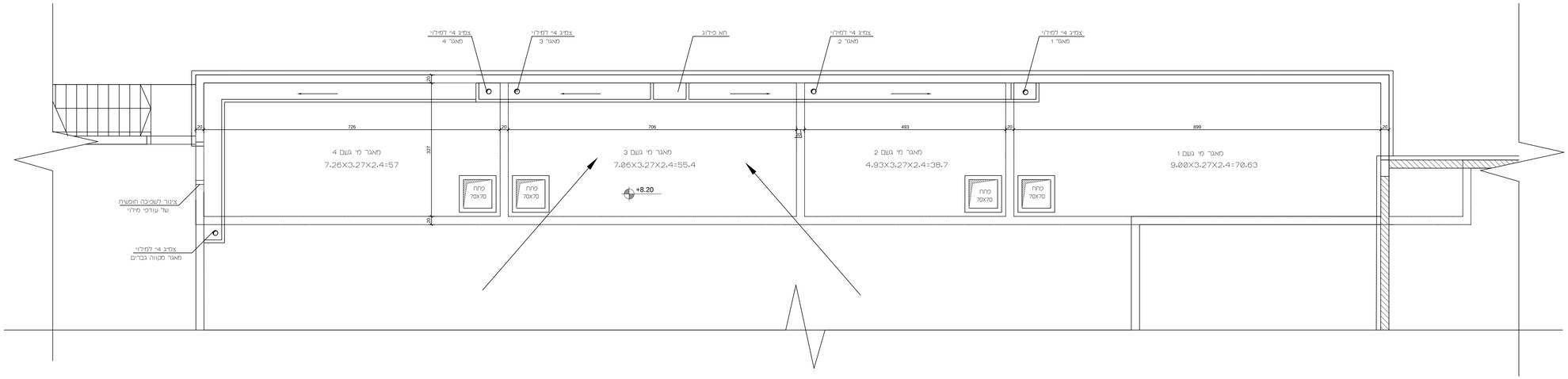

תכנית מהלך תעלות מילוי מי גשם

1:50

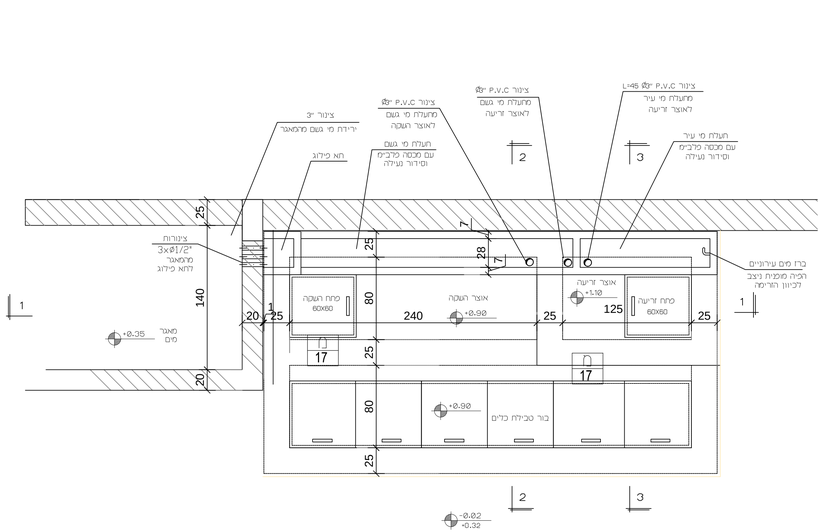

מקווה כלים
תכנית בור ואוצרות

1:25

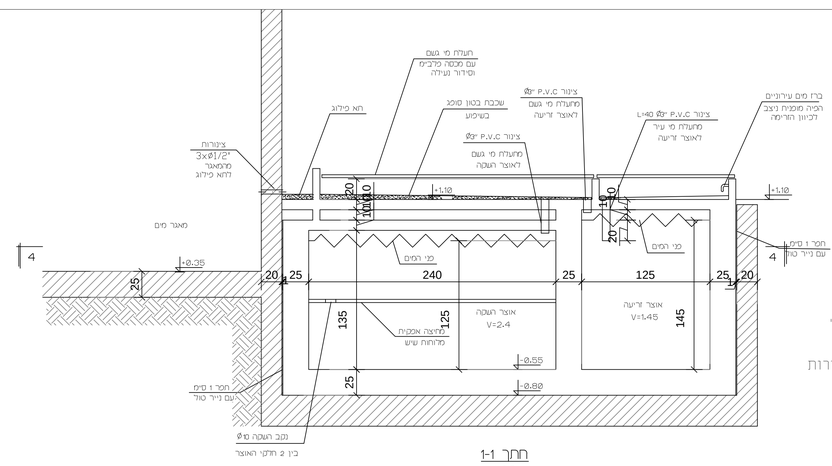

חתך 1-1

1:25

הערות

1. בכל תעלות ההמשכה תבוצע שכבת בטון "סופג" בעובי 5 ס"מ עם תערובת חול ומלט 1:10.
2. בדיקת האטימות - "סטטי תבוצע ע"י הצפת הבורות כסרוגין ל-72 שעות.
3. האיטום יבוצע רק אחרי הצלחת הטסט.

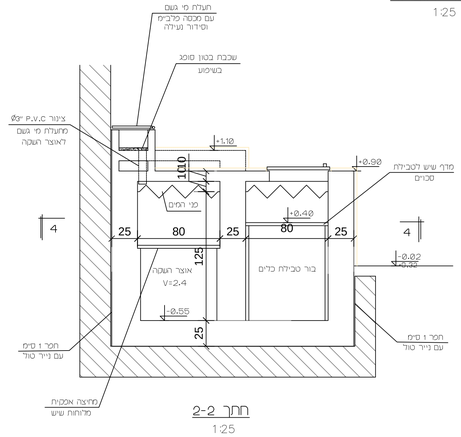

חתך 2-2

1:25

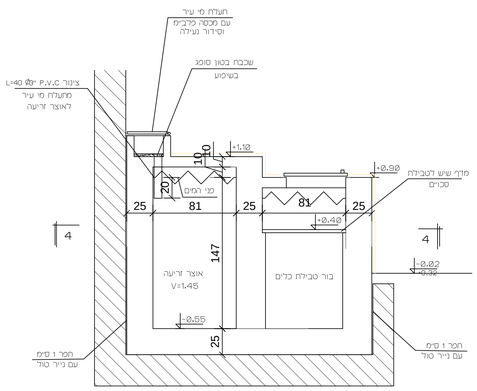

חתך 3-3

1:25

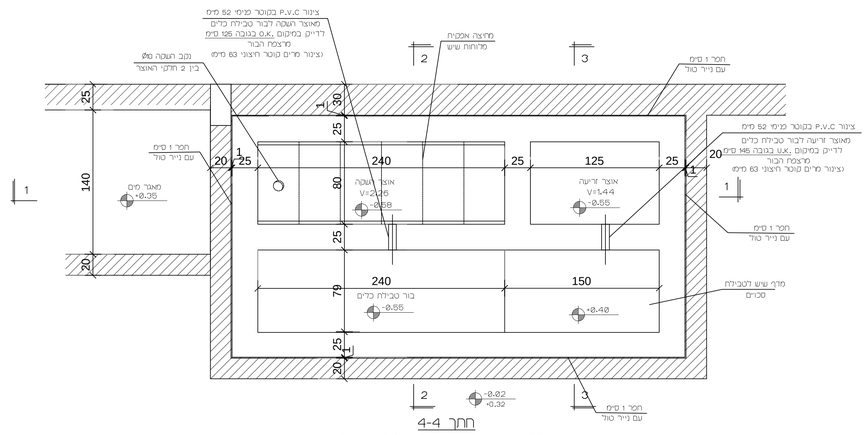

חתך 4-4
חתך אופקי דרך בור כלים ואוצרות

1:25

מספר	תאריך	שינויים
	23/12/2019	
	27/02/2020	
	19/03/2020	
	5/11/2020	

מקווה רמת גן - 501 רמת עמש

ZAIDMAN ARCHITECT

מ. זיידמן אדריכל

כתובת: הפלמ"ח 13 ירושלים

אימייל: mzaidman1@012.net.il

טלפון: 02-5635819

אחראית במשרד:
רוני חן

מס' תוכנית
11

שם התוכנית
מקווה כלים

קנה מידה
1 : 25

המבצע אחראי לבדיקת התוכניות ולהתאמתן במקום. על המבצע לבקר את כל המידות ועל כל טעות או אי-התאמה עליו להודיע למתכנן.
אין לקבוע מידות ע"י מדידה בשרטוט.
התוכניות לביצוע רק לאחר בתאום להיתר בנייה.

על הביצוע לעמוד בכל התוקים , התקנות והתקנים הישראליים המחייבים

אין לבצע ללא היתר בנייה בתוקף